SPLIT

Einphasiges Sortiment mit 6-8-10 kW

SPLIT-WÄRMEPUMPEN

HAUPTMERKMALE

(Standard beim Innengerät)
Touchscreen-Bedienfeld am Innengerät

- Split-Luft/Wasser-Wärmepumpe mit DC-Invertertechnologie der neuesten Generation.
- Ausgestattet mit den Funktionen Heizung, Kühlung und Warmwasserbereitung.
- Einphasige Version mit 6-8-10 kW Heizleistung.
- Erreicht einen sehr hohen Wirkungsgrad von bis zu 5 COP im Heizbetrieb.
- Arbeitet mit R32, einem Kältemittel mit geringem Treibhauspotenzial, das sich durch eine hohe Energieeffizienz und eine um 30 %geringere Füllmenge als R410A auszeichnet.
- Der Verdichter mit Dampfeinspritzung garantiert dank seiner speziellen Technologie eine hervorragende Leistungen über einen sehr weiten Betriebsbereich.
- Die Wasseraustrittstemperatur liegt zwischen 20 °C und 60 °C: Dadurch kann diese Wärmepumpe mit Fußbodenheizungen, Gebläsekonvektoren und Heizkörpern mittlerer Temperatur verwendet werden.
- Die bürstenlosen Axial-DC-Lüfter sorgen für eine aerodynamische Optimierung: Sie garantieren einen niedrigen Geräuschpegel bei hohem Wirkungsgrad und großem Luftdurchsatz.
- Ein Heizelement am Unterteil verhindert Eisbildung im Winterbetrieb.
- Das Außengerät enthält das elektronische Expansionsventil, während das Innengerät alle hydraulischen Komponenten enthält: Inverterpumpe, Plattenwärmetauscher, Expansionsgefäß, Sicherheitsventil, Strömungsschalter und mitgelieferten Wasserfilter (Einbau obligatorisch).

Interne Nutstruktur aus Kupfer	Quiet-Modus	Wochentimer	Heizung auch bei niedrigen Temperaturen	Türsteuerung	Kompletter Schutz	24-Stunden-Timer für Ein/Ausschalten	Kindersicherung	Großer Betriebsbereich	Breites Spannungsintervall	Eigendiagnose	Anlauf mit Niederspannung
Memory-Funktion	Intelligentes Abtauen	Umschaltung °C/°F	Fernüberwachung	„Golf Fin"-Behandlung des Wärmetauschers	-25 °C Min. Außentemp. im Heizbetrieb	+35 °C Max. Außentemp. im Heizbetrieb	-10 °C Min. Außentemp. im Kühlbetrieb	+48 °C Max. Außentemp. im Kühlbetrieb	-25 °C Min. Außentemp. BWW	+45 °C Max. Außentemp. BWW	60 °C Max. Auslasstemp. BWW

A+++ Heizbetrieb 35 °C **A++** Heizbetrieb 55 °C **A** BWW

DAS SORTIMENT

		Modell	Code		Nennleistung nach EN 14511 (kW)	
				1 PH	Heizen (1)	Kühlen (2)
AUSSEN-GERÄT – 1 PH		AGHPSA061SH	398600012	●	6,0	5,8
		AGHPSA081SH	398600013	●	8,0	7,0
		AGHPSA101SH	398600014	●	9,5	8,5
HYDRONIK-INNENGERÄT		AGHPS061W	398600016	●	6,0	5,8
		AGHPS081W	398600017	●	8,0	7,0
		AGHPS101W	398600018	●	9,5	8,5

(1) Wassertemperatur 30 °C/35 °C, Außenlufttemperatur 7 °C D.B./6 °C W.B.
(2) Wassertemperatur 23 °C/18 °C, Außenlufttemperatur 35 °C

MITGELIEFERTES ZUBEHÖR

Umgebungslufttemperaturfühler
BWW-Temperaturfühler
Y-Filter
Bedienfeld (im Innengerät integriert)

TECHNISCHE DATEN FÜR 6 kW

MODELL					AGHPSA061	
Außengerät					AGHPSA061SH	
Hydronik-Innengerät					AGHPS061W	
Kombinierbare Geräte für die Warmwassererzeugung (BWW)					**Externer Tank 200/300 Liter mit Umlenkventil**	
					Kühlen	Heizen
KOMFORTABLE UMGEBUNG	**Leistung gemäß EN 14511**	Luft +35 °C - Wasser 23/18 °C Luft +7 °C - Wasser 30/35 °C	Nennleistung	kW	5,80	6,00
			Nominale elektrische Leistungsaufnahme	kW_{el}	1,32	1,20
			EER/COP		4,39	5,00
		Luft +35 °C - Wasser 12/7 °C Luft +7 °C - Wasser 40/45 °C	Nennleistung	kW	4,09	5,90
			Nominale elektrische Leistungsaufnahme	kW_{el}	1,28	1,51
			EER/COP		3,20	3,91
	Leistung nach Ecodesign (ERP) DIN EN 14825	NIEDRIGE TEMPERATUR (35 °C) MITTLERES Klima	Auslegungstemperaturbelastung ($Pdesign_h$)	kW	6,00	
			Jahreszeitliche Energieeffizienz η_s	%	178,7	
			Energieeffizienzklasse		A+++	
		MITTLERE TEMPERATUR (55 °C) MITTLERES Klima	Auslegungstemperaturbelastung ($Pdesign_h$)	kW	5,00	
			Jahreszeitliche Energieeffizienz η_s	%	127,4	
			Energieeffizienzklasse		A++	
BWW	**Warmwasser-leistung nach DIN EN 16147**	Mit 300-Liter-Tank und Umlenkventil MITTLERES Klima	Auslastungsprofil		XL	
			Energieeffizienzklasse		A	
			Effizienz der Warmwasserbereitung- ERP η_{wh}	%	107,5	
Innengerät			Nennwasserdurchfluss	m^3/h	bei 35 °C	1,03
					bei 45 °C	1,02
					bei 7 °C	0,70
					bei 18 °C	1,00
			Minimale effektive Wassermenge des Systems	Liter	40	
			Maximale Wasservorlauftemperatur	°C	bis 60	
			Stromversorgung (Spannung/Phasen/Frequenz)	V/Ph/Hz	220-240/1/50	
			Elektrische Leistungsaufnahme	kW	3,10	
			Heizelement	nx kW	2x1,5	
			Expansionsgefäß	Liter	10	
			Maximale Förderhöhe der Zirkulationspumpe	kPa	siehe H/Q-Diagramm	
			Hydraulische Anschlüsse	Zoll	G1" Innengewinde	
			Sicherheitsventil	bar	3	
			Schalldruck Innengerät	dB(A)	29	29
			Nettogewicht	kg	62	
			Abmessungen (H/B/T)	mm	860/460/318	
Außengerät			Außentemperaturbereich (Heizen)	°C	-25/+35	
			Außentemperaturbereich (Kühlen)	°C	+10/+48	
			Stromversorgung	V/Ph/Hz	220-240~/1/50	
			Maximale Leistungsaufnahme (Kühlen)	kW	2,30	
			Maximale Leistungsaufnahme (Heizen)	kW	2,30	
			Maximale Stromaufnahme (Kühlen)	A	10	
			Maximale Stromaufnahme (Heizen)	A	10	
			Durchmesser der Flüssigkältemittelleitung	mm (Zoll)	6,35 (1/4)	
			Durchmesser der Gas-Kühlleitung	mm (Zoll)	12,7 (1/2)	
			Schalldruck Außengerät	dB(A)	52	52
			Luftdurchsatz des Gebläses	m^3/h	3200	
			Nettogewicht	kg	55	
			Abmessungen (H/B/T)	mm	702/975/396	
			Verdichtertyp		Doppelrollkolbenverdichter mit Dampfeinspritzung	
Kältemittel			Typ und GWP		R32/675 kg CO_2 eq.	
			Menge		1 kg/0,675 t CO_2 eq.	

Die in diesem Katalog beschriebenen Geräte enthalten fluorierte Treibhausgase des Typs HFKW R32.
Die Installation dieser Produkte muss von qualifiziertem Personal in Übereinstimmung mit den europäischen Verordnungen 303/2008 und 517/2014 durchgeführt werden.

Angaben gemäß VERORDNUNG (EU) Nr. 811/2013 vom 18. Februar 2013 im Hinblick auf die Energiekennzeichnung von Raumheizgeräten, Kombiheizgeräten, Verbundanlagen aus Raumheizgeräten, Temperaturreglern und Solareinrichtungen sowie von Verbundanlagen aus Kombiheizgeräten, Temperaturreglern und Solareinrichtungen und VERORDNUNG (EU) Nr. 813/2013 DER KOMMISSION vom 2. August 2013 zur Durchführung der Richtlinie 2009/125/EG des Europäischen Parlaments und des Rates im Hinblick auf die Festlegung von Anforderungen an die umweltgerechte Gestaltung von Raumheizgeräten und Kombiheizgeräten.

LEISTUNGS- UND WIRKUNGSGRADDATEN IN ABHÄNGIGKEIT VON DER AUSSENTEMPERATUR NACH DIN EN 14511-3:2013

	KÜHLEN - Trockenkugel-Außenlufttemperatur in °C - (AGHPSA061)																	
	10		15		20		25		30		35		40		45		48	
LWT [°C]	Qc [kW]	EER	Qc [kW]	EER	Qc [kW]	EER	Qc [kW]	EER	Qc [kW]	EER	Qc [kW]	EER	Qc [kW]	EER	Qc [kW]	EER	Qc [kW]	EER
7	3,35	4,35	3,72	4,19	3,93	4,06	4,17	3,87	4,25	3,55	4,09	3,20	3,72	2,65	2,90	1,95	2,45	1,57
8	3,48	4,47	3,89	4,31	4,09	4,19	4,34	3,99	4,42	3,64	4,25	3,29	3,89	2,75	3,03	2,01	2,54	1,63
9	3,64	4,67	4,01	4,47	4,21	4,35	4,46	4,12	4,54	3,80	4,38	3,42	4,01	2,84	3,15	2,08	2,66	1,66
10	3,72	4,79	4,13	4,60	4,38	4,47	4,62	4,25	4,70	3,90	4,54	3,51	4,13	2,91	3,23	2,17	2,74	1,73
11	3,84	4,92	4,29	4,76	4,50	4,60	4,79	4,41	4,91	4,06	4,70	3,64	4,29	3,00	3,31	2,20	2,82	1,76
12	3,97	5,08	4,42	4,92	4,66	4,76	4,95	4,54	5,07	4,15	4,87	3,74	4,42	3,10	3,44	2,30	2,90	1,85
13	4,13	5,24	4,58	5,05	4,79	4,89	5,11	4,67	5,19	4,28	4,99	3,87	4,58	3,20	3,56	2,33	2,99	1,89
14	4,25	5,40	4,66	5,21	4,95	5,05	5,28	4,79	5,36	4,41	5,15	3,96	4,66	3,29	3,68	2,43	3,07	1,95
15	4,34	5,53	4,83	5,34	5,11	5,18	5,44	4,92	5,52	4,51	5,32	4,09	4,83	3,39	3,76	2,49	3,19	1,98
18	4,74	5,98	5,24	5,75	5,52	5,59	5,89	5,34	6,01	4,89	5,77	4,41	5,24	3,64	4,09	2,68	3,48	2,17
20	4,95	6,29	5,52	6,07	5,85	5,88	6,18	5,59	6,30	5,14	6,05	4,63	5,52	3,83	4,34	2,84	3,64	2,27
23	5,36	6,74	5,93	6,49	6,26	6,33	6,67	6,01	6,79	5,50	6,54	4,95	5,93	4,12	4,62	3,00	3,93	2,43
25	5,60	7,03	6,22	6,77	6,54	6,58	6,95	6,29	7,12	5,75	6,83	5,18	6,22	4,31	4,87	3,16	4,09	2,56

	HEIZEN - Trockenkugel-Außenlufttemperatur in °C																											
	-25		-20		-15		-10		-7		-2		2		7		10		15		20		25		30		35	
LWT [°C]	Qh [kW]	COP	Qh [kW]	COP	Qh [kW]	COP	Qh [kW]	COP	Qh [kW]	COP	Qh [kW]	COP	Qh [kW]	COP	Qh [kW]	COP	Qh [kW]	COP	Qh [kW]	COP	Qh [kW]	COP	Qh [kW]	COP	Qh [kW]	COP	Qh [kW]	COP
25	2,94	4,34	3,12	4,57	3,72	4,88	4,26	5,08	5,16	5,39	5,76	5,63	6,36	5,86	6,24	6,10	6,42	6,37	6,78	6,95	6,72	7,38	6,12	7,31	5,34	7,97	4,20	8,44
30	2,70	3,52	3,06	3,79	3,60	4,06	4,14	4,30	4,74	4,53	5,22	4,77	5,82	5,00	6,18	5,55	6,36	5,90	6,72	6,29	6,66	6,72	6,06	6,72	5,34	7,27	4,14	7,78
35	2,52	2,97	2,88	3,13	3,36	3,32	3,90	3,59	4,26	3,83	4,80	4,06	5,22	4,18	6,00	5,00	6,30	5,27	6,66	5,74	6,60	5,98	6,00	5,98	5,28	6,64	4,08	7,03
40	2,46	2,54	2,88	2,81	3,36	3,05	3,90	3,24	4,26	3,40	4,74	3,67	5,16	3,91	6,00	4,45	6,24	4,69	6,60	5,08	6,54	5,35	5,94	5,31	5,22	5,86	4,08	6,25
45			2,88	2,46	3,36	2,70	3,90	2,93	4,20	3,05	4,68	3,24	5,10	3,44	6,00	3,91	6,18	4,10	6,54	4,45	6,48	4,69	5,88	4,92	5,16	5,16	4,02	5,47
50					3,24	2,27	3,78	2,46	4,14	2,58	4,62	2,77	5,04	2,85	5,94	3,36	6,12	3,52	6,48	3,87	6,42	4,02	5,82	4,22	5,10	4,42	3,96	4,73
55							3,60	2,03	4,14	2,11	4,56	2,31	4,98	2,42	5,88	2,81	6,06	2,97	6,42	3,20	6,36	3,40	5,76	3,52	5,04	3,71	3,96	3,99
60									4,08	1,72	4,56	1,80	4,92	1,91	5,82	2,27	6,00	2,34	6,36	2,50	6,30	2,62	5,70	2,77	4,98	2,89	3,90	3,09

LWT: Wasseraustrittstemperatur
Qh: Heizleistung
COP: Leistungszahl

LWT: Wasseraustrittstemperatur
Qc: Kälteleistung
EER: Energieeffizienzquotient

DURCHFLUSSKURVEN FÜR 6 kW

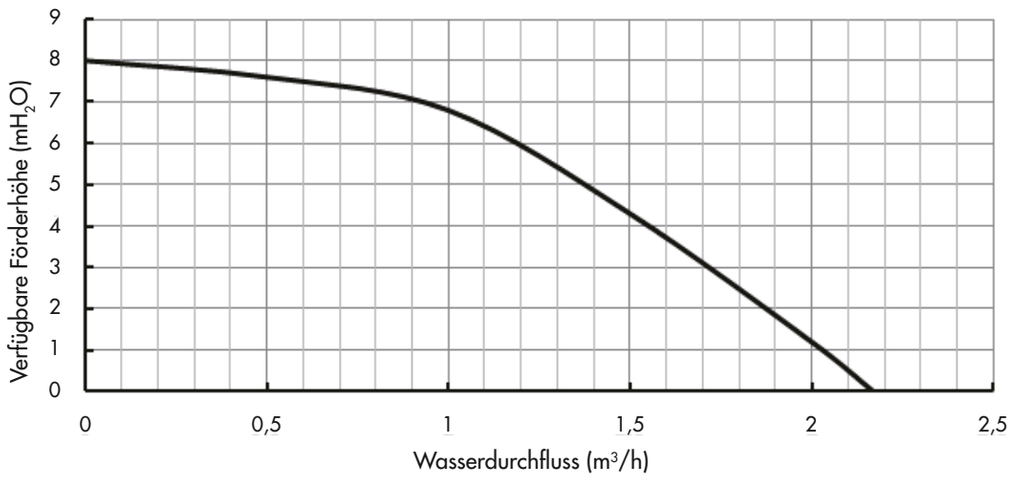

MASSZEICHNUNGEN 6 kW

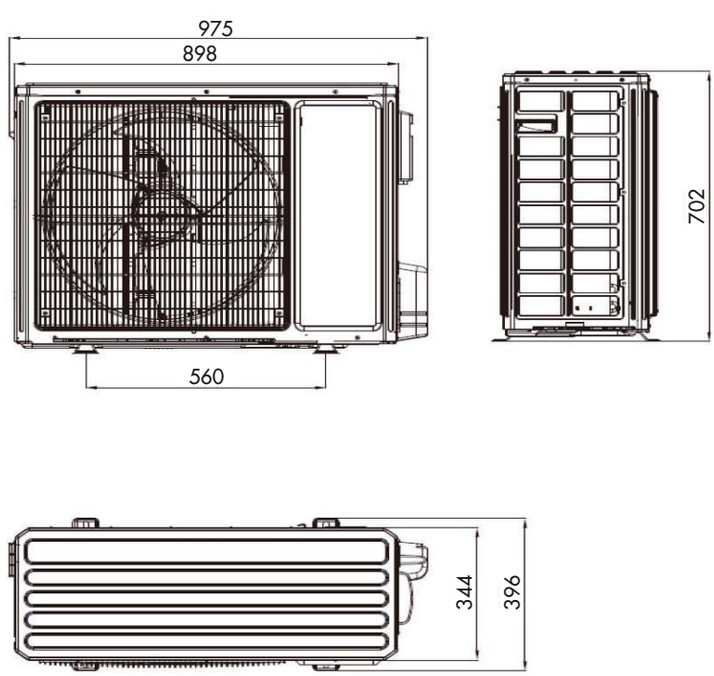

AUSSENGERÄT 6 kW

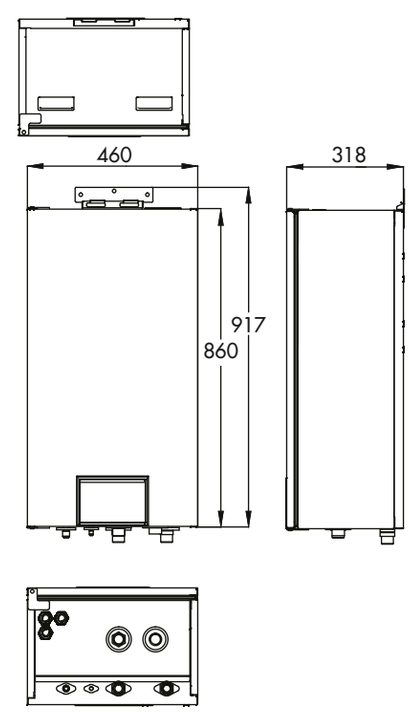

INNENGERÄT 6 kW

BENÖTIGTER PLATZ FÜR DIE INSTALLATION DES AUSSENGERÄTS MIT 6 kW

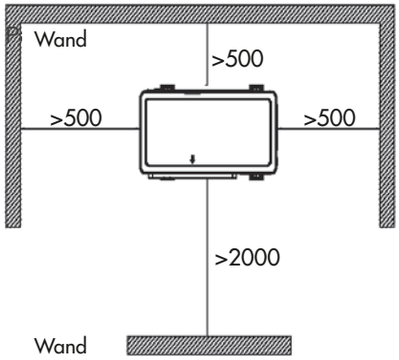

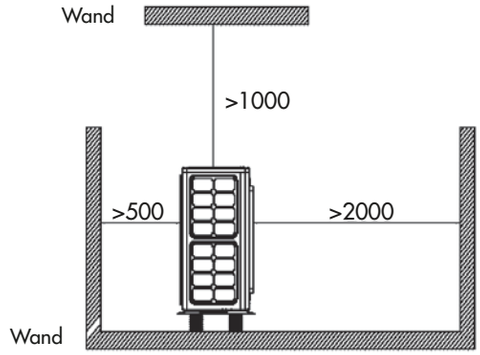

BENÖTIGTER PLATZ FÜR DIE INSTALLATION DES INNENGERÄTS MIT 6 kW

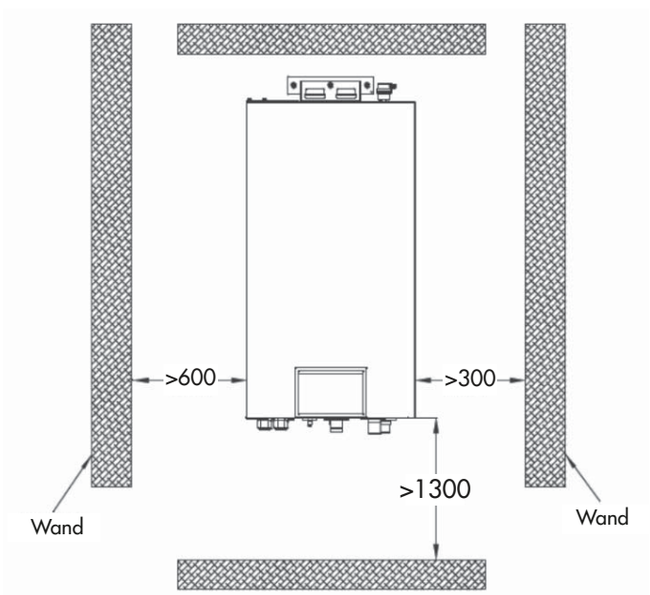

TECHNISCHE DATEN FÜR 8 kW

MODELL					AGHPSA081	
Außengerät					AGHPSA081SH	
Hydronik-Innengerät					AGHPS081W	
Kombinierbare Geräte für die Warmwassererzeugung (BWW)					**Externer Tank 200/300 Liter mit Umlenkventil**	
					Kühlen	Heizen
KOMFORTABLE UMGEBUNG	**Leistung gemäß EN 14511**	Luft +35 °C - Wasser 23/18 °C Luft +7 °C - Wasser 30/35 °C	Nennleistung	kW	7,00	8,00
			Nominale elektrische Leistungsaufnahme	kW_{el}	1,75	1,70
			EER/COP		4,00	4,71
		Luft +35 °C - Wasser 12/7 °C Luft +7 °C - Wasser 40/45 °C	Nennleistung	kW	5,30	8,00
			Nominale elektrische Leistungsaufnahme	kW_{el}	1,73	2,14
			EER/COP		3,06	3,74
	Leistung nach Ecodesign (ERP) DIN EN 14825	NIEDRIGE TEMPERATUR (35 °C) MITTLERES Klima	Auslegungstemperaturbelastung ($Pdesign_h$)	kW	7,00	
			Jahreszeitliche Energieeffizienz η_s	%	181	
			Energieeffizienzklasse		A+++	
		MITTLERE TEMPERATUR (55 °C) MITTLERES Klima	Auslegungstemperaturbelastung ($Pdesign_h$)	kW	7,00	
			Jahreszeitliche Energieeffizienz η_s	%	129	
			Energieeffizienzklasse		A++	
BWW	**Warmwasser-leistung nach DIN EN 16147**	Mit 300-Liter-Tank und Umlenkventil MITTLERES Klima	Auslastungsprofil		XL	
			Energieeffizienzklasse		A	
			Effizienz der Warmwasserbereitung- ERP η_{wh}	%	111	
Innengerät			Nennwasserdurchfluss	m^3/h	bei 35 °C	1,38
					bei 45 °C	1,38
					bei 7 °C	0,91
					bei 18 °C	1,20
			Minimale effektive Wassermenge des Systems	Liter	40	
			Maximale Wasservorlauftemperatur	°C	bis 60	
			Stromversorgung (Spannung/Phasen/Frequenz)	V/Ph/Hz	220-240/1/50	
			Elektrische Leistungsaufnahme	kW	3,10	
			Heizelement	nx kW	2x3	
			Expansionsgefäß	Liter	10	
			Maximale Förderhöhe der Zirkulationspumpe	kPa	siehe H/Q-Diagramm	
			Hydraulische Anschlüsse	Zoll	G1" Innengewinde	
			Sicherheitsventil	bar	3	
			Schalldruck Innengerät	dB(A)	29	29
			Nettogewicht	kg	62	
			Abmessungen (H/B/T)	mm	860/460/318	
Außengerät			Außentemperaturbereich (Heizen)	°C	-25/+35	
			Außentemperaturbereich (Kühlen)	°C	+10/+48	
			Stromversorgung	V/Ph/Hz	220-240~/1/50	
			Maximale Leistungsaufnahme (Kühlen)	kW	4,32	
			Maximale Leistungsaufnahme (Heizen)	kW	3,00	
			Maximale Stromaufnahme (Kühlen)	A	19	
			Maximale Stromaufnahme (Heizen)	A	13	
			Durchmesser der Flüssigkältemittelleitung	mm (Zoll)	6,35 (1/4)	
			Durchmesser der Gas-Kühlleitung	mm (Zoll)	12,7 (1/2)	
			Schalldruck Außengerät	dB(A)	55	55
			Luftdurchsatz des Gebläses	m^3/h	3300	
			Nettogewicht	kg	82	
			Abmessungen (H/B/T)	mm	787/982/427	
			Verdichtertyp		Doppelrollkolbenverdichter mit Dampfeinspritzung	
Kältemittel			Typ und GWP		R32/675 kg CO_2 eq.	
			Menge		1,6 kg/1,08 t CO_2 eq.	

Die in diesem Katalog beschriebenen Geräte enthalten fluorierte Treibhausgase des Typs HFKW R32.
Die Installation dieser Produkte muss von qualifiziertem Personal in Übereinstimmung mit den europäischen Verordnungen 303/2008 und 517/2014 durchgeführt werden.

Angaben gemäß VERORDNUNG (EU) Nr. 811/2013 vom 18. Februar 2013 im Hinblick auf die Energiekennzeichnung von Raumheizgeräten, Kombiheizgeräten, Verbundanlagen aus Raumheizgeräten, Temperaturreglern und Solareinrichtungen sowie von Verbundanlagen aus Kombiheizgeräten, Temperaturreglern und Solareinrichtungen und VERORDNUNG (EU) Nr. 813/2013 DER KOMMISSION vom 2. August 2013 zur Durchführung der Richtlinie 2009/125/EG des Europäischen Parlaments und des Rates im Hinblick auf die Festlegung von Anforderungen an die umweltgerechte Gestaltung von Raumheizgeräten und Kombiheizgeräten.

LEISTUNGS- UND WIRKUNGSGRADDATEN IN ABHÄNGIGKEIT VON DER AUSSENTEMPERATUR NACH DIN EN 14511-3:2013

	KÜHLEN - Trockenkugel-Außenlufttemperatur in °C - (AGHPSA081)																	
	10		15		20		25		30		35		40		45		48	
LWT [°C]	Qc [kW]	EER	Qc [kW]	EER	Qc [kW]	EER	Qc [kW]	EER	Qc [kW]	EER	Qc [kW]	EER	Qc [kW]	EER	Qc [kW]	EER	Qc [kW]	EER
7	4,35	4,17	4,82	4,01	5,09	3,89	5,41	3,71	5,51	3,40	5,30	3,06	4,82	2,54	3,76	1,87	3,18	1,50
8	4,51	4,26	4,98	4,11	5,25	4,01	5,57	3,80	6,04	3,49	5,46	3,16	4,98	2,60	3,87	1,90	3,29	1,53
9	4,56	4,41	5,09	4,23	5,35	4,11	5,72	3,92	6,20	3,58	5,62	3,25	5,09	2,70	3,98	1,96	3,34	1,56
10	4,72	4,50	5,25	4,35	5,51	4,23	5,88	4,01	6,36	3,68	5,78	3,31	5,25	2,76	4,08	1,99	3,45	1,62
11	4,88	4,63	5,41	4,47	5,72	4,35	6,04	4,14	6,57	3,80	5,94	3,40	5,41	2,85	4,19	2,08	3,55	1,68
12	4,98	4,75	5,57	4,56	5,88	4,44	6,25	4,20	6,73	3,89	6,10	3,49	5,57	2,91	4,35	2,14	3,66	1,72
13	5,09	4,87	5,67	4,72	5,99	4,56	6,31	4,35	6,89	3,98	6,20	3,58	5,67	3,00	4,40	2,18	3,71	1,75
14	5,25	4,99	5,83	4,81	6,10	4,66	6,47	4,44	7,05	4,07	6,36	3,68	5,83	3,06	4,51	2,24	3,82	1,78
15	5,35	5,15	5,99	4,93	6,25	4,78	6,68	4,53	7,21	4,17	6,52	3,77	5,99	3,12	4,66	2,30	3,92	1,84
18	5,78	5,45	6,36	5,27	6,73	5,12	7,16	4,84	7,69	4,44	7,00	4,01	6,36	3,31	4,98	2,45	4,24	1,96
20	5,99	5,70	6,63	5,48	7,00	5,33	7,42	5,09	8,06	4,66	7,31	4,20	6,63	3,46	5,14	2,54	4,40	2,05
23	6,41	6,04	7,10	5,79	7,47	5,64	7,90	5,39	8,53	4,93	7,79	4,44	7,10	3,68	5,51	2,73	4,66	2,18
25	6,63	6,28	7,37	6,07	7,79	5,85	8,22	5,58	8,85	5,12	8,06	4,63	7,37	3,83	5,72	2,82	4,82	2,27

	HEIZEN - Trockenkugel-Außenlufttemperatur in °C																											
	-25		-20		-15		-10		-7		-2		2		7		10		15		20		25		30		35	
LWT [°C]	Qh [kW]	COP	Qh [kW]	COP	Qh [kW]	COP	Qh [kW]	COP	Qh [kW]	COP	Qh [kW]	COP	Qh [kW]	COP	Qh [kW]	COP	Qh [kW]	COP	Qh [kW]	COP	Qh [kW]	COP	Qh [kW]	COP	Qh [kW]	COP	Qh [kW]	COP
25	3,44	4,04	4,16	4,26	4,96	4,56	5,68	4,75	6,08	5,05	6,80	5,27	7,52	5,46	7,36	5,72	7,60	5,94	8,00	6,50	7,92	6,88	7,20	6,84	6,32	7,44	4,96	7,89
30	3,36	3,29	4,08	3,59	4,80	3,81	5,52	4,04	5,92	4,26	6,56	4,49	7,28	4,71	7,76	5,23	8,00	5,53	8,48	5,94	8,40	6,32	7,60	6,32	6,64	6,84	5,20	7,29
35	3,28	2,77	3,84	2,92	4,48	3,10	5,20	3,40	5,60	3,59	6,24	3,81	6,80	3,93	8,00	4,71	8,24	4,97	8,72	5,38	8,64	5,61	7,84	5,61	6,88	6,24	5,36	6,62
40	3,28	2,39	3,84	2,65	4,48	2,92	5,20	3,10	5,60	3,25	6,24	3,51	6,80	3,70	8,00	4,22	8,24	4,45	8,72	4,86	8,64	5,08	7,84	5,05	6,88	5,57	5,36	5,94
45			3,84	2,36	4,48	2,58	5,20	2,80	5,60	2,92	6,24	3,10	6,80	3,29	8,00	3,74	8,24	3,93	8,72	4,26	8,64	4,49	7,84	4,71	6,88	4,93	5,36	5,23
50					4,32	2,21	5,04	2,39	5,44	2,50	6,08	2,69	6,56	2,77	7,76	3,25	8,00	3,40	8,48	3,74	8,40	3,93	7,60	4,11	6,64	4,30	5,20	4,60
55							4,80	1,98	5,12	2,09	5,76	2,28	6,24	2,39	7,36	2,77	7,60	2,92	8,00	3,18	7,92	3,33	7,20	3,48	6,32	3,66	4,96	3,93
60									4,88	1,72	5,44	1,79	5,92	1,91	6,96	2,28	7,20	2,32	7,60	2,50	7,52	2,62	6,80	2,77	6,00	2,88	4,64	3,10

LWT: Wasseraustrittstemperatur
Qh: Heizleistung
COP: Leistungszahl

LWT: Wasseraustrittstemperatur
Qc: Kälteleistung
EER: Energieeffizienzquotient

TECHNISCHE DATEN FÜR 10 kW

MODELL					AGHPSA101	
Außengerät					AGHPSA101SH	
Hydronik-Innengerät					AGHPS101W	
Kombinierbare Geräte für die Warmwassererzeugung (BWW)					Externer Tank 200/300 Liter mit Umlenkventil	
					Kühlen	Heizen
KOMFORTABLE UMGEBUNG	Leistung gemäß EN 14511	Luft +35 °C - Wasser 23/18 °C Luft +7 °C - Wasser 30/35 °C	Nennleistung	kW	8,50	9,50
			Nominale elektrische Leistungsaufnahme	kW_{el}	2,24	2,07
			EER/COP		3,79	4,59
		Luft +35 °C - Wasser 12/7 °C Luft +7 °C - Wasser 40/45 °C	Nennleistung	kW	6,50	9,50
			Nominale elektrische Leistungsaufnahme	kW_{el}	2,27	2,64
			EER/COP		2,86	3,60
	Leistung nach Ecodesign (ERP) DIN EN 14825	NIEDRIGE TEMPERATUR (35 °C) MITTLERES Klima	Auslegungstemperaturbelastung ($Pdesign_h$)	kW	9,00	
			Jahreszeitliche Energieeffizienz η_s	%	181	
			Energieeffizienzklasse		A+++	
		MITTLERE TEMPERATUR (55 °C) MITTLERES Klima	Auslegungstemperaturbelastung ($Pdesign_h$)	kW	8,00	
			Jahreszeitliche Energieeffizienz η_s	%	127	
			Energieeffizienzklasse		A++	
BWW	Warmwasser-leistung nach DIN EN 16147	Mit 300-Liter-Tank und Umlenkventil MITTLERES Klima	Auslastungsprofil		XL	
			Energieeffizienzklasse		A	
			Effizienz der Warmwasserbereitung - ERP η_{wh}	%	111	
Innengerät			Nennwasserdurchfluss	m^3/h	bei 35 °C	1,63
					bei 45 °C	1,63
					bei 7 °C	1,12
					bei 18 °C	1,46
			Minimale effektive Wassermenge des Systems	Liter	80	
			Maximale Wasservorlauftemperatur	°C	bis 60	
			Stromversorgung (Spannung/Phasen/Frequenz)	V/Ph/Hz	220-240/1/50	
			Elektrische Leistungsaufnahme	kW	3,10	
			Heizelement	nx kW	2x3	
			Expansionsgefäß	Liter	10	
			Maximale Förderhöhe der Zirkulationspumpe	kPa	siehe H/Q-Diagramm	
			Hydraulische Anschlüsse	Zoll	G1" Innengewinde	
			Sicherheitsventil	bar	3	
			Schalldruck Innengerät	dB(A)	29	29
			Nettogewicht	kg	62	
			Abmessungen (H/B/T)	mm	860/460/318	
Außengerät			Außentemperaturbereich (Heizen)	°C	-25/+35	
			Außentemperaturbereich (Kühlen)	°C	+10/+48	
			Stromversorgung	V/Ph/Hz	220-240~/1/50	
			Maximale Leistungsaufnahme (Kühlen)	kW	5,06	
			Maximale Leistungsaufnahme (Heizen)	kW	3,40	
			Maximale Stromaufnahme (Kühlen)	A	22	
			Maximale Stromaufnahme (Heizen)	A	15	
			Durchmesser der Flüssigkältemittelleitung	mm (Zoll)	6,35 (1/4)	
			Durchmesser der Gas-Kühlleitung	mm (Zoll)	12,7 (1/2)	
			Schalldruck Außengerät	dB(A)	55	55
			Luftdurchsatz des Gebläses	m^3/h	3300	
			Nettogewicht	kg	82	
			Abmessungen (H/B/T)	mm	787/982/427	
			Verdichtertyp		Doppelrollkolbenverdichter mit Dampfeinspritzung	
Kältemittel			Typ und GWP		R32/675 kg CO_2 eq.	
			Menge		1,6 kg/1,08 t CO_2 eq.	

Die in diesem Katalog beschriebenen Geräte enthalten fluorierte Treibhausgase des Typs HFKW R32.
Die Installation dieser Produkte muss von qualifiziertem Personal in Übereinstimmung mit den europäischen Verordnungen 303/2008 und 517/2014 durchgeführt werden.

Angaben gemäß VERORDNUNG (EU) Nr. 811/2013 vom 18. Februar 2013 im Hinblick auf die Energiekennzeichnung von Raumheizgeräten, Kombiheizgeräten, Verbundanlagen aus Raumheizgeräten, Temperaturreglern und Solareinrichtungen sowie von Verbundanlagen aus Kombiheizgeräten, Temperaturreglern und Solareinrichtungen und VERORDNUNG (EU) Nr. 813/2013 DER KOMMISSION vom 2. August 2013 zur Durchführung der Richtlinie 2009/125/EG des Europäischen Parlaments und des Rates im Hinblick auf die Festlegung von Anforderungen an die umweltgerechte Gestaltung von Raumheizgeräten und Kombiheizgeräten.

LEISTUNGS- UND WIRKUNGSGRADDATEN IN ABHÄNGIGKEIT VON DER AUSSENTEMPERATUR NACH DIN EN 14511-3:2013

	KÜHLEN - Trockenkugel-Außenlufttemperatur in °C - (AGHPSA101)																	
	10		15		20		25		30		35		40		45		48	
LWT [°C]	Qc [kW]	EER	Qc [kW]	EER	Qc [kW]	EER	Qc [kW]	EER	Qc [kW]	EER	Qc [kW]	EER	Qc [kW]	EER	Qc [kW]	EER	Qc [kW]	EER
7	5,33	3,89	5,92	3,75	6,24	3,64	6,63	3,46	6,76	3,18	6,50	2,86	5,92	2,38	4,62	1,75	3,90	1,40
8	5,46	4,01	6,11	3,87	6,44	3,75	6,83	3,58	6,96	3,26	6,70	2,95	6,11	2,43	4,75	1,78	4,03	1,46
9	5,66	4,15	6,24	4,01	6,57	3,87	7,02	3,69	7,15	3,38	6,89	3,04	6,24	2,52	4,94	1,86	4,10	1,52
10	5,79	4,24	6,37	4,09	6,70	3,95	7,22	3,81	7,35	3,46	7,02	3,12	6,37	2,58	5,01	1,92	4,23	1,52
11	5,92	4,35	6,57	4,21	6,96	4,07	7,35	3,87	7,54	3,58	7,22	3,21	6,57	2,66	5,07	1,95	4,36	1,57
12	6,11	4,47	6,70	4,30	7,15	4,18	7,54	3,98	7,67	3,67	7,41	3,29	6,70	2,72	5,27	2,00	4,49	1,60
13	6,24	4,61	6,89	4,44	7,35	4,30	7,74	4,09	7,87	3,78	7,61	3,38	6,89	2,83	5,40	2,09	4,55	1,66
14	6,44	4,70	7,15	4,52	7,48	4,41	7,93	4,21	8,13	3,84	7,80	3,46	7,15	2,89	5,53	2,12	4,68	1,72
15	6,57	4,84	7,28	4,64	7,67	4,50	8,19	4,30	8,32	3,92	8,00	3,55	7,28	2,95	5,72	2,15	4,81	1,75
18	7,02	5,18	7,74	5,01	8,13	4,84	8,65	4,61	8,91	4,24	8,52	3,81	7,74	3,15	6,05	2,32	5,14	1,86
20	7,35	5,44	8,13	5,21	8,58	5,10	9,10	4,84	9,30	4,44	8,91	3,98	8,13	3,32	6,31	2,43	5,33	1,98
23	7,74	5,76	8,58	5,53	9,04	5,38	9,62	5,13	9,82	4,70	9,43	4,24	8,58	3,49	6,63	2,58	5,66	2,06
25	8,00	5,98	8,91	5,78	9,36	5,58	10,01	5,33	10,21	4,90	9,82	4,41	8,91	3,67	6,96	2,69	0,00	2,18

	HEIZEN - Trockenkugel-Außenlufttemperatur in °C																											
	-25		-20		-15		-10		-7		-2		2		7		10		15		20		25		30		35	
LWT [°C]	Qh [kW]	COP	Qh [kW]	COP	Qh [kW]	COP	Qh [kW]	COP	Qh [kW]	COP	Qh [kW]	COP	Qh [kW]	COP	Qh [kW]	COP	Qh [kW]	COP	Qh [kW]	COP	Qh [kW]	COP	Qh [kW]	COP	Qh [kW]	COP	Qh [kW]	COP
25	4,09	3,99	4,94	4,21	5,89	4,50	6,75	4,68	7,22	4,97	8,08	5,18	8,93	5,40	8,74	5,61	9,03	5,87	9,50	6,41	9,41	6,80	8,55	6,73	7,51	7,34	5,89	7,77
30	3,99	3,24	4,85	3,49	5,70	3,74	6,56	3,96	7,03	4,17	7,79	4,39	8,65	4,61	9,22	5,11	9,50	5,43	10,07	5,79	9,98	6,19	9,03	6,19	7,89	6,69	6,18	7,16
35	3,90	2,73	4,56	2,88	5,32	3,06	6,18	3,31	6,65	3,53	7,41	3,74	8,08	3,85	9,50	4,61	9,79	4,86	10,36	5,29	10,26	5,51	9,31	5,51	8,17	6,12	6,37	6,48
40	3,90	2,34	4,56	2,59	5,32	2,81	6,18	2,99	6,65	3,13	7,41	3,38	8,08	3,60	9,50	4,10	9,79	4,32	10,36	4,68	10,26	4,93	9,31	4,89	8,17	5,40	6,37	5,76
45			4,56	2,27	5,32	2,48	6,18	2,70	6,65	2,81	7,41	2,99	8,08	3,17	9,50	3,60	9,79	3,78	10,36	4,10	10,26	4,32	9,31	4,53	8,17	4,75	6,37	5,04
50					5,13	2,09	5,99	2,27	6,46	2,38	7,22	2,55	7,79	2,63	9,22	3,09	9,50	3,24	10,07	3,56	9,98	3,71	9,03	3,89	7,89	4,07	6,18	4,35
55							5,70	1,87	6,08	1,94	6,84	2,12	7,41	2,23	8,74	2,59	9,03	2,73	9,50	2,95	9,41	3,13	8,55	3,24	7,51	3,42	5,89	3,67
60									5,80	1,58	6,46	1,66	7,03	1,76	8,27	2,09	8,55	2,16	9,03	2,30	8,93	2,41	8,08	2,55	7,13	2,66	5,51	2,84

LWT: Wasseraustrittstemperatur
Qh: Heizleistung
COP: Leistungszahl

LWT: Wasseraustrittstemperatur
Qc: Kälteleistung
EER: Energieeffizienzquotient

DURCHFLUSSKURVEN 8-10 kW

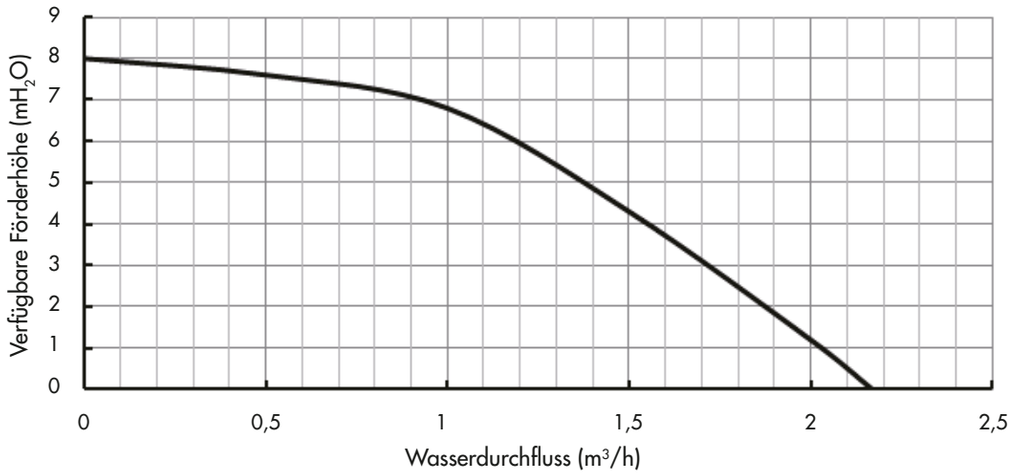

MASSZEICHNUNGEN 8-10 kW

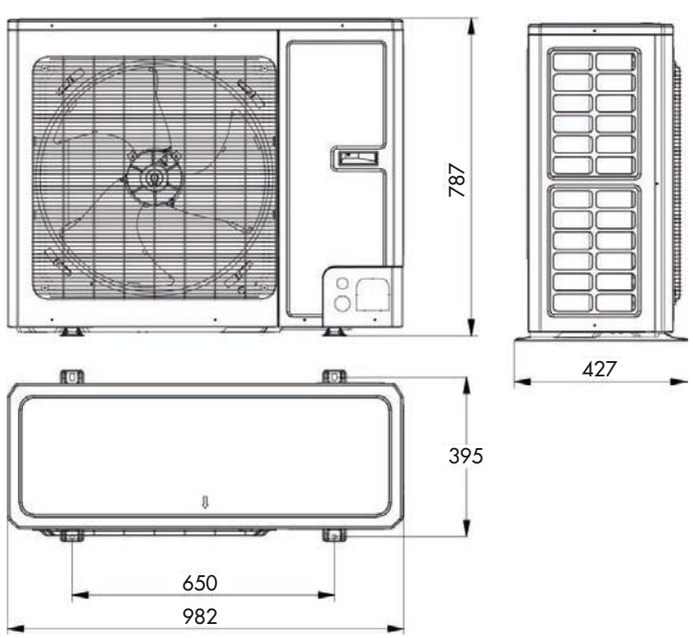

AUSSENGERÄT 8-10 kW

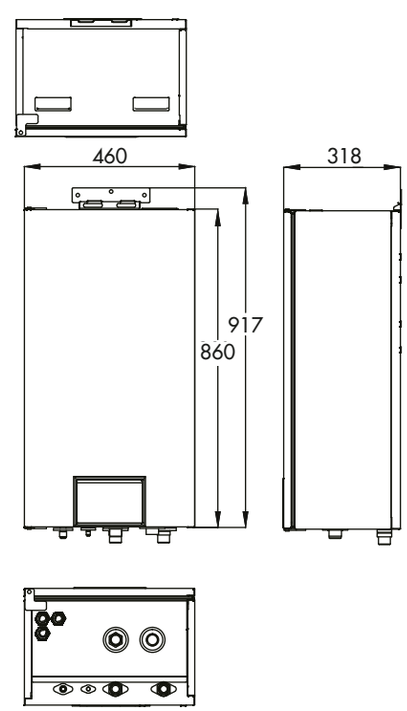

INNENGERÄT 8-10 kW

BENÖTIGTER PLATZ FÜR DIE INSTALLATION DES AUSSENGERÄTS MIT 8-10 kW

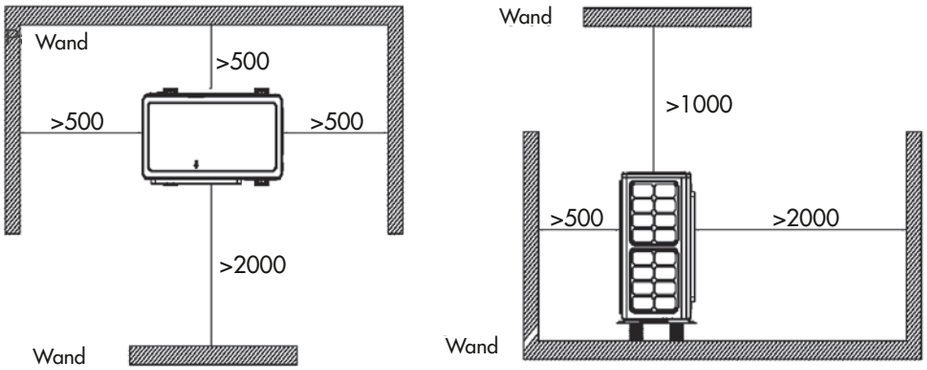

BENÖTIGTER PLATZ FÜR DIE INSTALLATION DES INNENGERÄTS MIT 8-10 kW

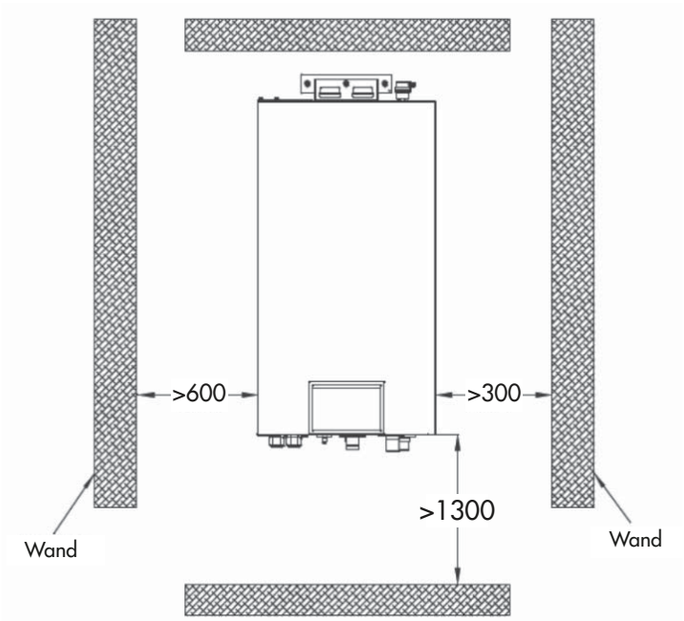

INSTALLATIONSBEISPIELE

BEISPIEL 1

Strahlungsheizung und BWW mit Dreiwegeventil und Tank

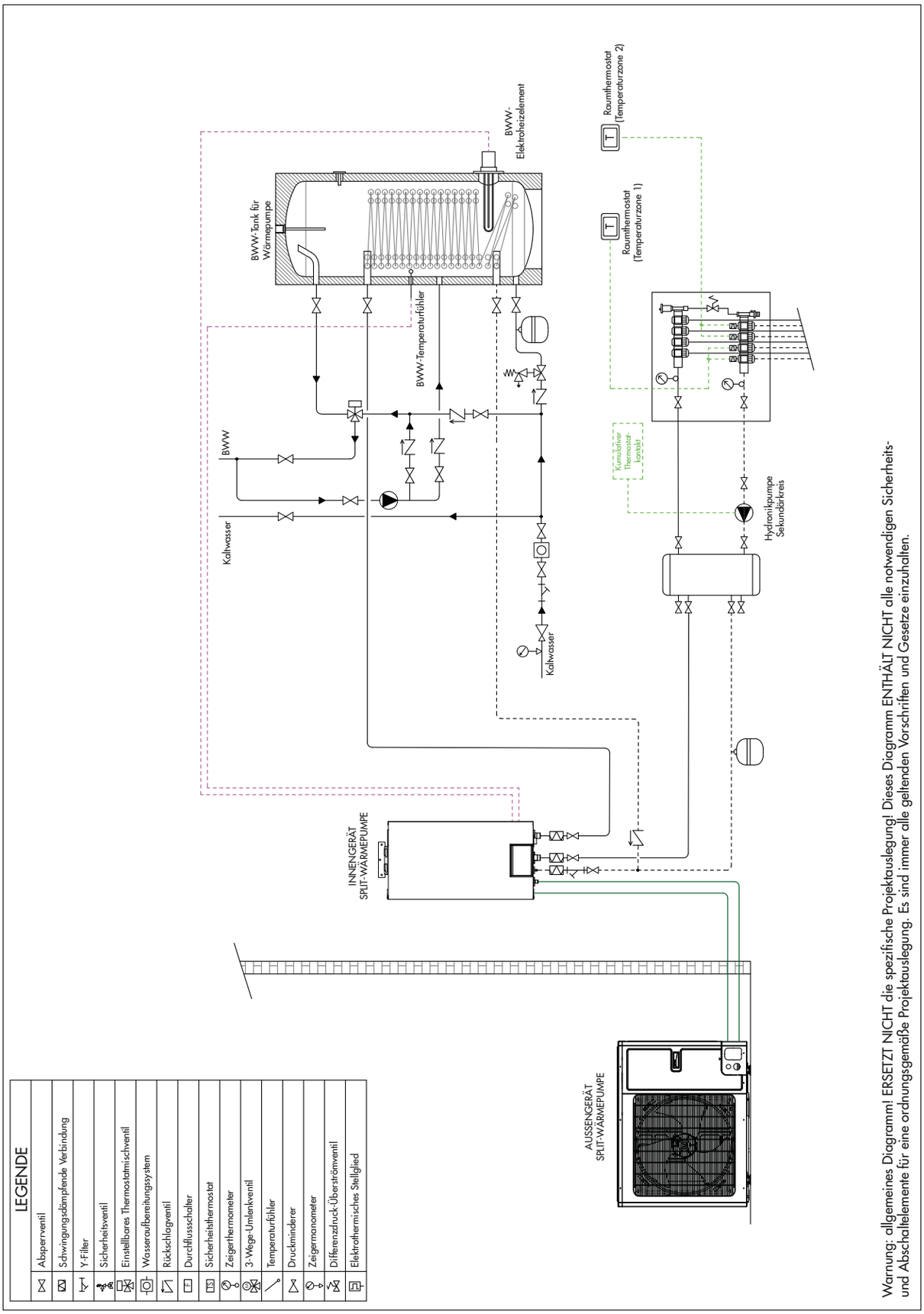

Warnung: allgemeines Diagramm! ERSETZT NICHT die spezifische Projektauslegung! Dieses Diagramm ENTHÄLT NICHT alle notwendigen Sicherheits- und Abschaltelemente für eine ordnungsgemäße Projektauslegung. Es sind immer alle geltenden Vorschriften und Gesetze einzuhalten.

BEISPIEL 2

Heizen (Kühlen) mit Gebläsekonvektoren und BWW mit Dreiwegeventil und Tank

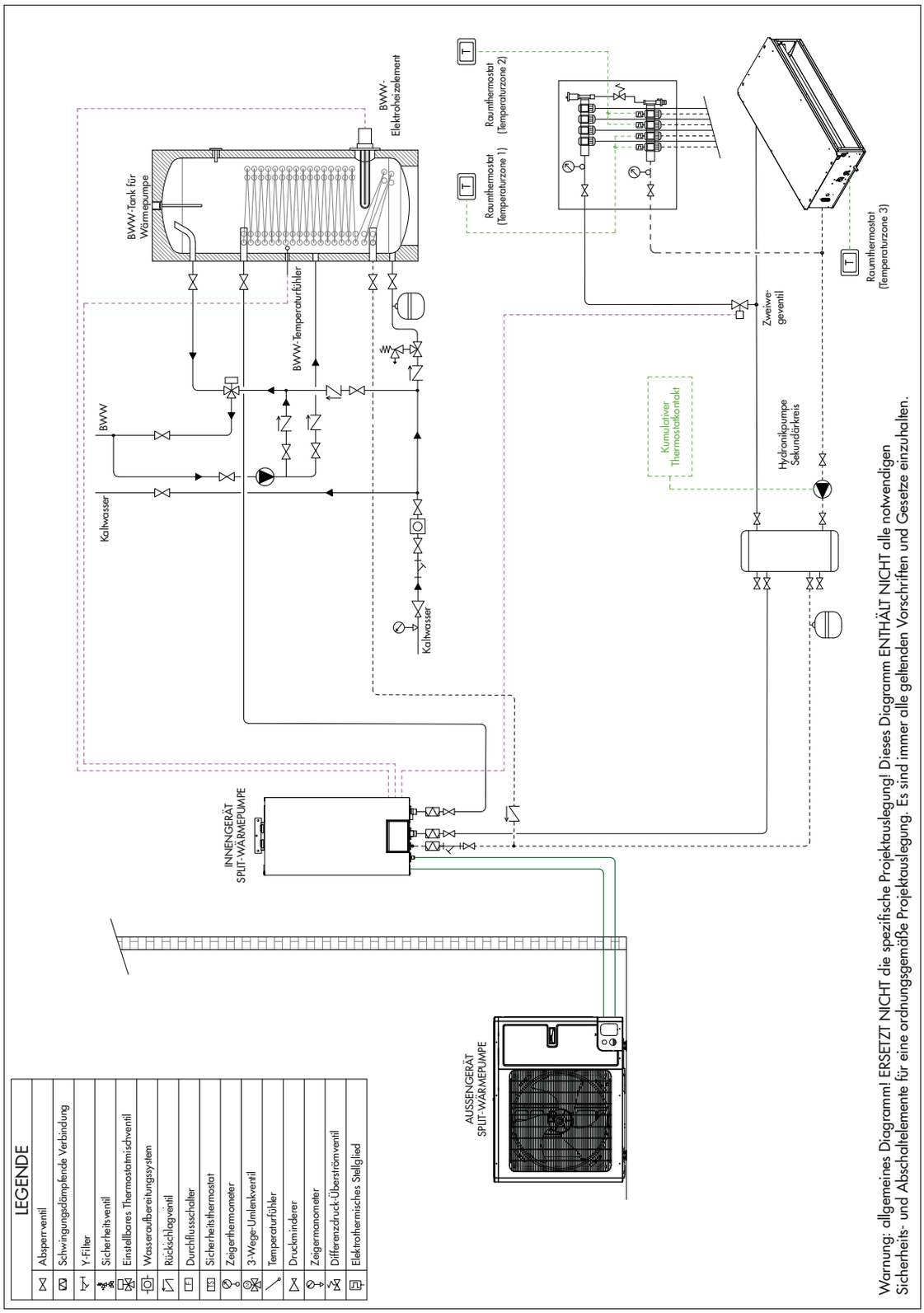

INSTALLATIONSBEISPIELE

BEISPIEL 3

Strahlungsheizung, eine Temperaturzone und BWW mit Dreiwegeventil und Tank

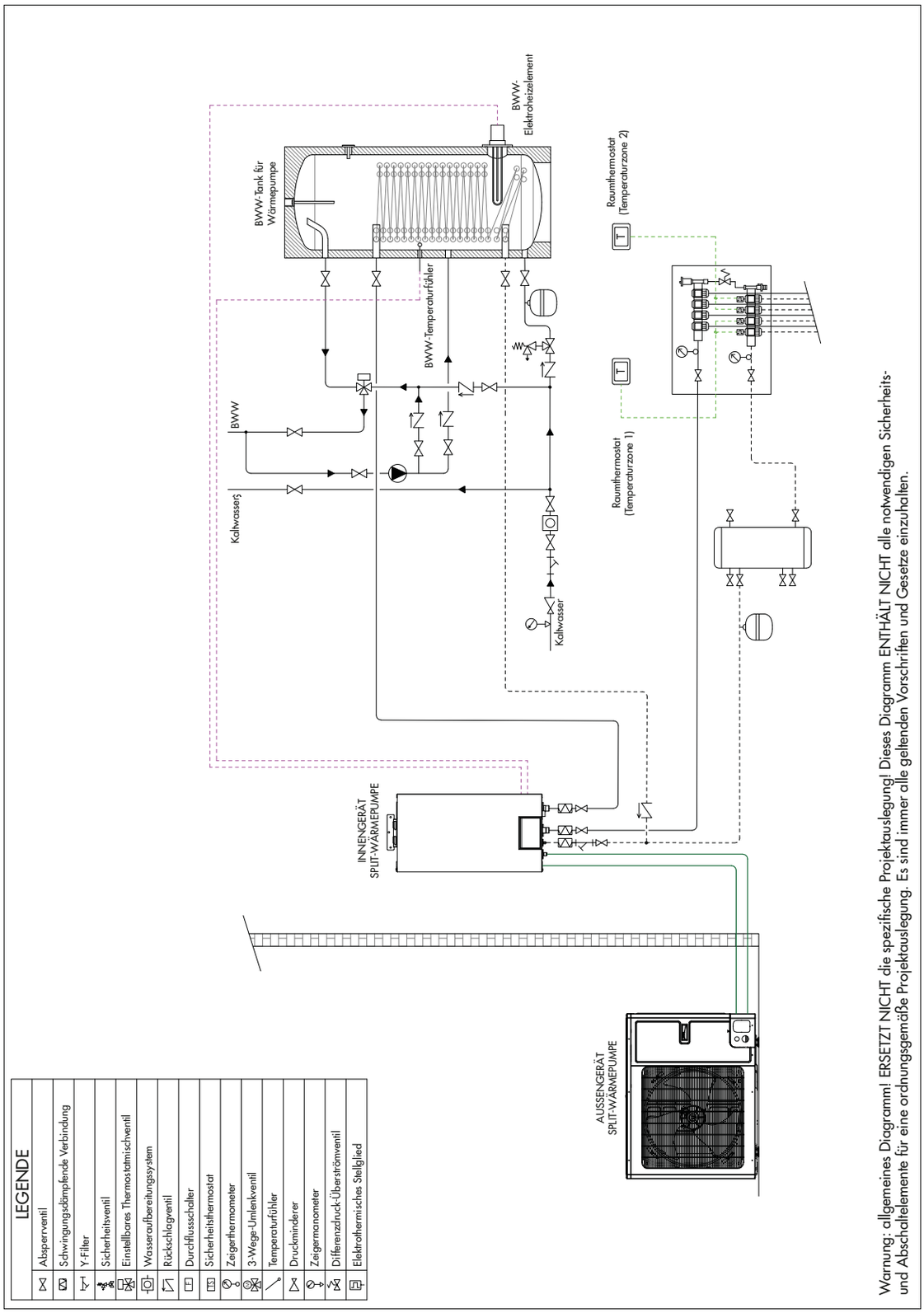

BEISPIEL 4

Heizen und Kühlen mit Mischmodulen und BWW mit Dreiwegeventil und Tank

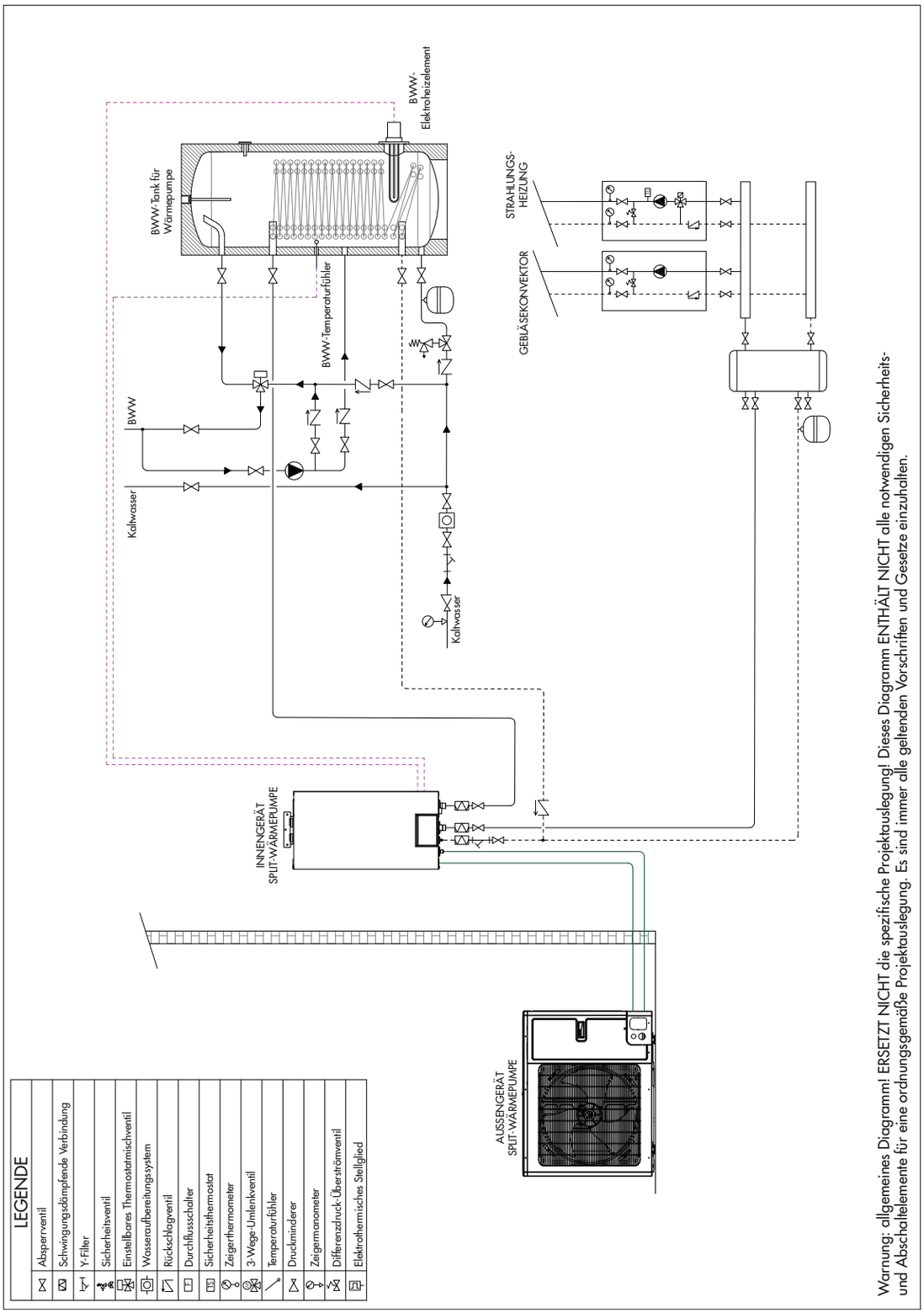

Warnung: allgemeines Diagramm! ERSETZT NICHT die spezifische Projektauslegung! Dieses Diagramm ENTHÄLT NICHT alle notwendigen Sicherheits- und Abschaltelemente für eine ordnungsgemäße Projektauslegung. Es sind immer alle geltenden Vorschriften und Gesetze einzuhalten.

argo

EINBAULÖSUNG

Für SPLIT-Wärmepumpen

EINBAULÖSUNG
FÜR SPLIT-WÄRMEPUMPEN

HAUPTMERKMALE

Mit dem Gehäuse kann das Hydronik-Innengerät der Split-Wärmepumpe ARGO X3 eingebaut werden. Mit dieser Lösung kann der für die Installation benötigte Platz verringert und optimiert werden.
Die Warmwassererzeugung erfolgt über ein direkt am Gerät installiertes Dreiwegeventil. Das Gehäuse aus verzinktem Stahlblech enthält alle Elemente für die Einrichtung eines Raumheizungs- und/oder Kühlsystems und für die Warmwassererzeugung:

- Warmwassertank aus Edelstahl, ausgestattet mit einem festen Spiralwärmetauscher zur Erhöhung der Wärmeaustauschfläche;
- Satz für den Anschluss an das Innengerät mit entsprechend konfigurierten und isolierten Rohrleitungen und einem Trägheitspuffer. Es ist möglich, direkt die mit dem Gerät mitgelieferte Pumpe oder eine zweite Pumpe in der Primär-/Sekundärkreiskonfiguration zu verwenden;
- Sicherheits- und Überwachungseinrichtungen auf BWW- und Systemseite.

KOMPONENTEN DER EINBAULÖSUNG (zum Hydronik-Innengerät hinzuzufügen)

Code	Beschreibung
387030626	Einbaugehäuse 2242 mm (H) x 998 mm (B) x 415 mm (T)
387030637	200-Liter-Warmwassertank mit Wärmetauscher
387030638	X3-Anschlusssatz

ZUBEHÖR

Code	Beschreibung
387030630	BWW-Zulauffilter 3/4″
387030631	Zwei BWW-Absperrventile 3/4″
387030632	Elektrischer Widerstand 1,5 kW für Warmwassertank
387030633	Systemauslassfilter 3/4″
387030634	Zwei Systemabsperrventile 1″

HAUPTKOMPONENTEN

1 Hydronik-Innengerät ARGO X3 Split

2 Warmwassertank mit folgenden Merkmalen:
- Volumen: 200 Liter;
- Konstruktion aus Edelstahl AISI 316L;
- Fester Wärmeaustauscher aus Edelstahl AISI 316L;
- EPS-Isolierung mit Graphit, Dicke 25 mm.

3 Hydrauliksatz für den Anschluss an das Innengerät mit folgenden Hauptkomponenten:
- 25-Liter-Trägheitspuffer aus Edelstahl AISI 316L;
- Mischthermostat 25-50 °C;
- Expansionsgefäß auf BWW-Seite, 6 bar, 12 Liter;
- Sicherheitsventil 6 bar auf BWW-Seite und Sicherheitsventil 3 bar auf Systemseite;
- isolierte Verbindungsrohre.

4 Einbaugehäuse aus verzinktem Stahlblech

REFERENZ-HYDRAULIKSCHALTPLAN

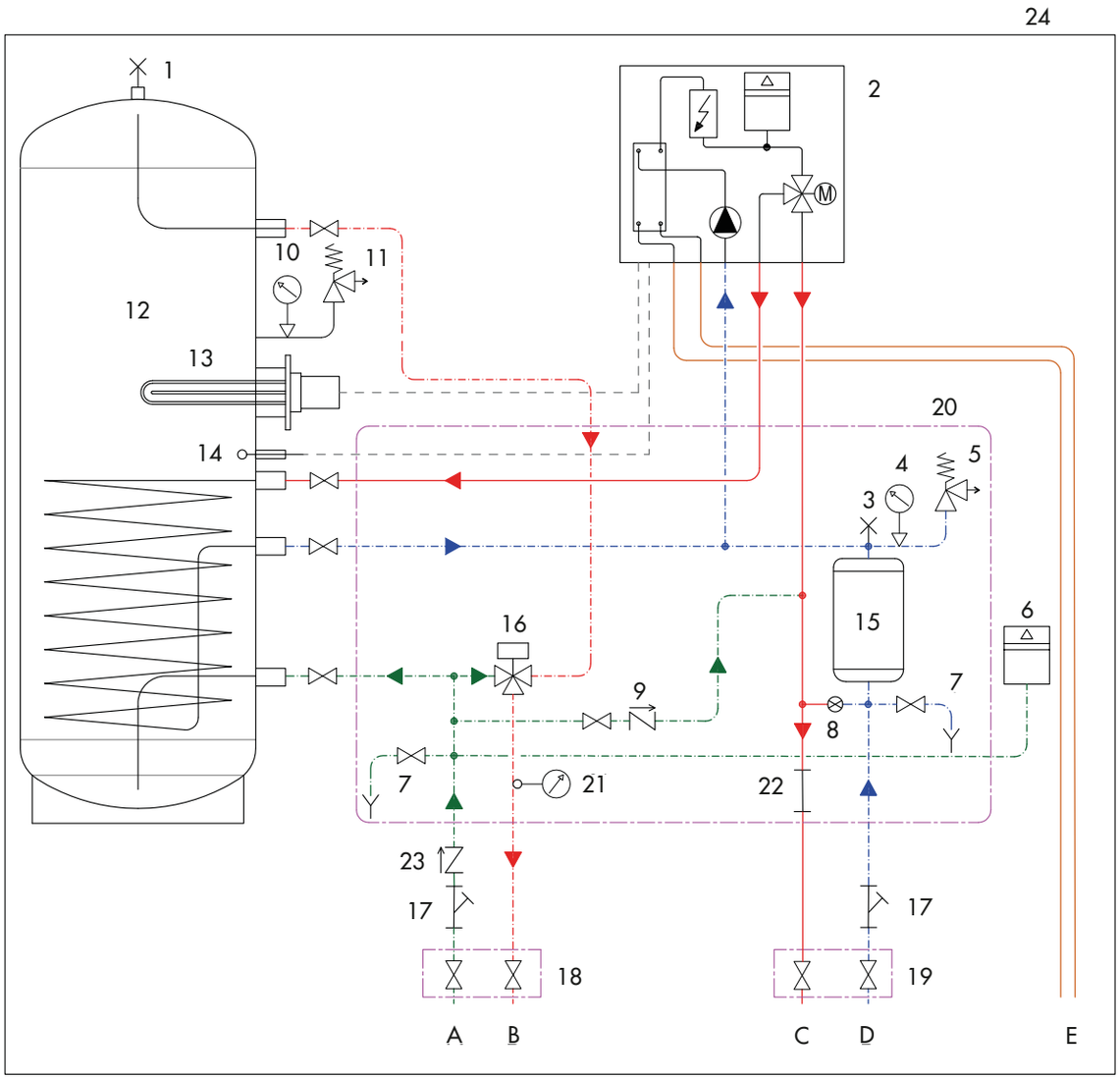

Legende Komponenten

1. Manuelles Entlüftungsventil BWW-Tank
2. Innengerät ARGO X3 Split
3. Manuelles Entlüftungsventil System
4. System-Manometer 0-4 bar
5. Sicherheitsventil für System, 3 bar
6. BWW-Expansionsgefäß, 6 bar - 12 Liter
7. Ablassventil Ø 1/2"
8. Absperrventil
9. Rückschlagventil für Füllung der Anlage
10. Manometer 0-6 bar
11. Sicherheitsventil für BWW, 6 bar
12. 200-Liter-Warmwassertank aus Edelstahl AISI 316L - max. Druck 8 bar
13. Heizelement 1,5 kW (optional)
14. Thermometerschutzrohr Ø 6 mmx130 mm
15. Technischer Systemspeicher aus Edelstahl AISI 316L - 25 Liter
16. Thermostatmischventil 25 °C-50 °C Kv=2,3
17. System und BWW-Filter
18. 3/4" Absperrventil (optional)
19. 1" M Absperrventil (optional)
20. Grenze des vormontierten Hydronikmoduls
21. Kontaktthermometer
22. Stutzen für Konfiguration mit Sekundärkreis mit Hydronikpumpe (nicht vom Gerät gesteuert)
23. BWW-Rückschlagventil
24. Grenze Metallgehäuse

Legende Anschlüsse

A. 3/4" M Brauchkaltwassereingang
B. 3/4" M Brauchwarmwasserausgang
C. 1" M Systemzulauf
D. 1" M Systemrücklauf
E. Anschluss für Kältemittelleitungen des Innengeräts

MASSZEICHNUNGEN

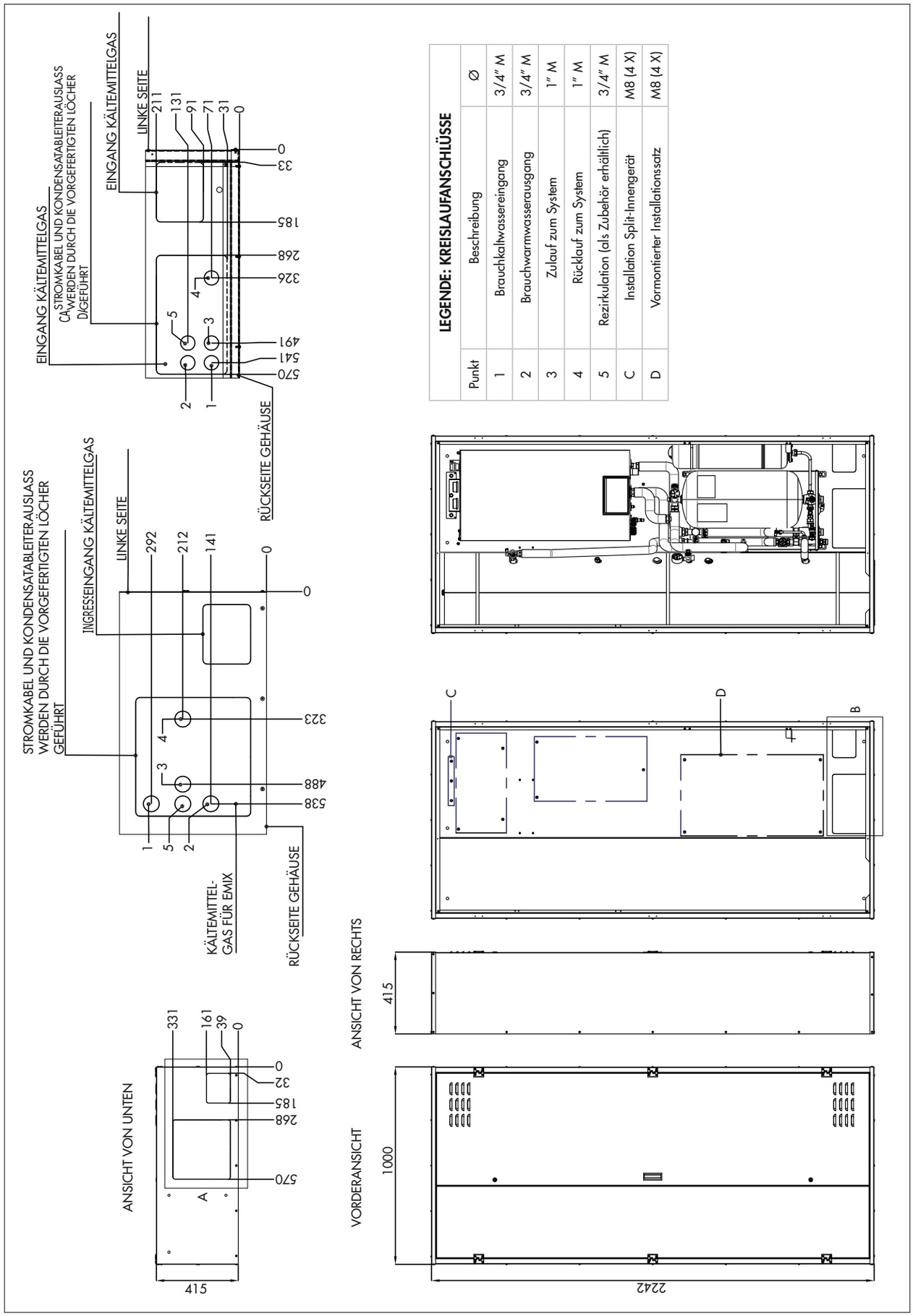

INSTALLATIONSBEISPIEL

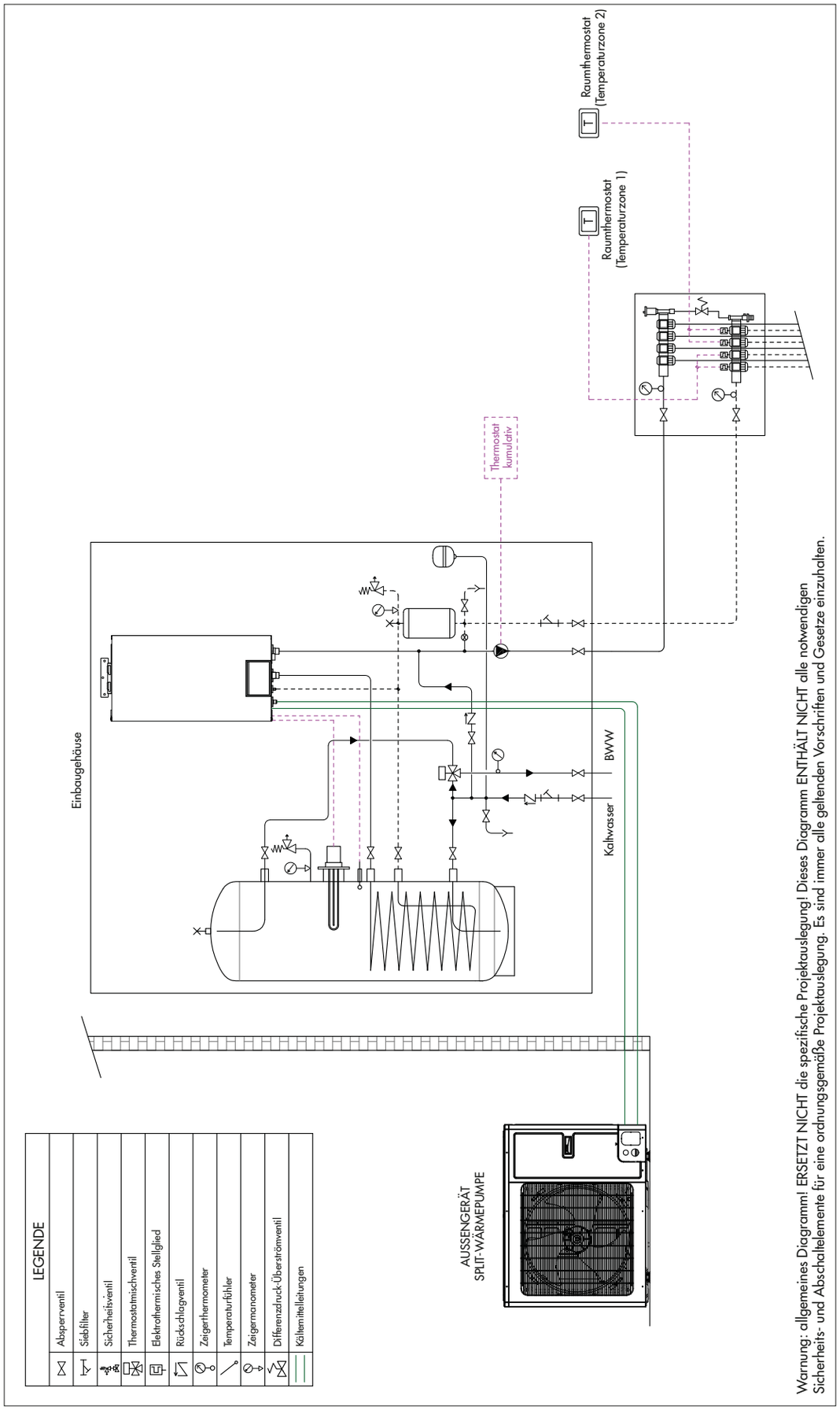

Warnung: allgemeines Diagramm! ERSETZT NICHT die spezifische Projektauslegung! Dieses Diagramm ENTHÄLT NICHT alle notwendigen Sicherheits- und Abschaltelemente für eine ordnungsgemäße Projektauslegung. Es sind immer alle geltenden Vorschriften und Gesetze einzuhalten.

NOTIZEN

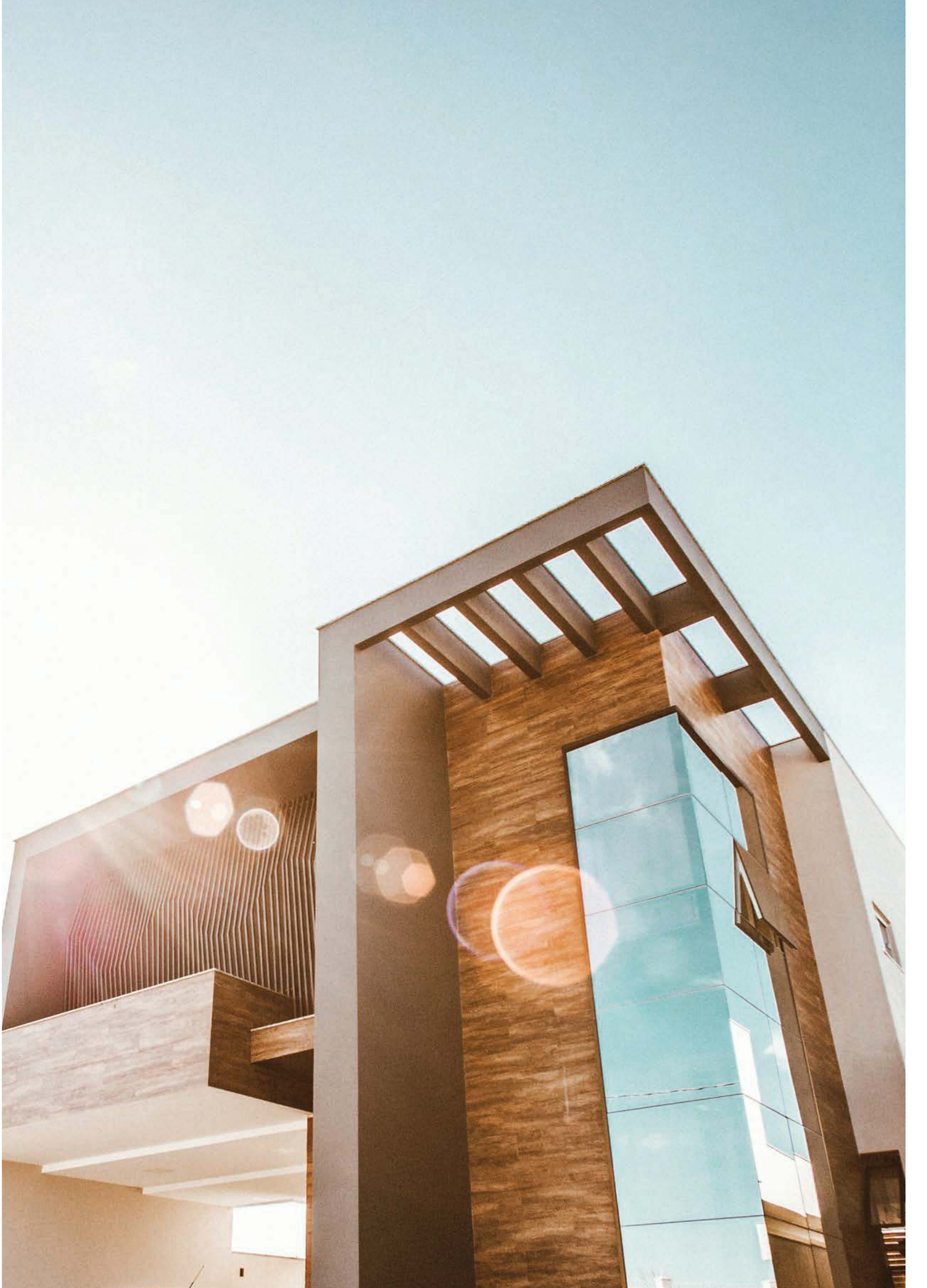

ALL IN ONE

Einphasiges Sortiment mit 6-8-10 kW