ARGO - NEWS

X3 Luft/Wasser-Wärmepumpen

6-8 kW (1ph)

10-12-14-16 kW (1ph/3ph)

Hauptmerkmale

Modellpalette

Abmessungen und Einbau

Technische Daten

info technische Abteilung:

info@kk-tec.eu

X3-Monoblock

6-8 kW (1ph)
10-12-14-16 kW (1ph/3ph)

Hauptmerkmale

Die Luft/Wasser-Wärmepumpe **X3**, die mit der neuesten DC-Invertertechnologie ausgestattet ist, ist ein komplettes Komfortsystem, das sich durch hohe Flexibilität und energetische Effizienz auszeichnet und dank der Verwendung eines umweltfreundlichen Kältemittels umweltfreundlich ist.

Es kann alle Komfortbedürfnisse erfüllen:

- **Heizung** mit Fußbodenheizung, Innengeräten, aber auch traditionellen Hochtemperaturheizkörpern
- **Kühlung** mit Strahlungsboden oder Innengeräten
- Brauchwasserversorgung

Das System eignet sich sowohl für Neubauten als auch für Renovierungen: Es kann herkömmliche Heizkessel ersetzen, da es eine Warmwassertemperatur von 65 °C erreichen kann.

Die Installation der MONOBLOC-Version wird vereinfacht, da das Gerät bereits intern mit allen hydraulischen Komponenten ausgestattet ist:

- Inverter-Wasserpumpe
- Plattenwärmetauscher
- Ausdehnungsgefäß
- Sicherheitsventil
- Durchfluss-Schalter
- Wasserfilter (nur mitgeliefert, muss installiert werden)

Der zweistufige Kompressor ist dank seiner Technologie in der Lage, hervorragende Leistungen in einem sehr breiten Betriebsbereich zu erbringen. Die bürstenlosen DC-Axiallüfter wurden für eine aerodynamische Optimierung entwickelt: Sie gewährleisten einen niedrigen Geräuschpegel, aber eine hohe Effizienz und einen hohen Luftdurchsatz. Die Wärmetauscher sind mit einer speziellen Korrosionsschutzbehandlung versehen: Die Lamellen aus einer Aluminnium-Mangan-Legierung sind mit einer speziellen Epoxidharzschicht mit typisch goldener Farbe und einer zusätzlichen hydrophilen Schicht beschichtet.

Technische Merkmale der neuen AG4HP-Modelle im Vergleich zu den AGHP-Luft/Wasser-Wärmepumpen

Aufführungen:

- Die 14 kW/16 kW-Modelle erreichen jetzt **A+++** für den Einsatz bei niedrigen Temperaturen unter durchschnittlichen Klimabedingungen
- Verbesserte Heiz- und Kühlkapazitäten oder gleichwertige Kapazitäten
- COP/EER verbessert oder gleichwertig
- Die maximale Wassertemperatur für die Heizung beträgt **65 °C** (vorher 60 °C).
- die Mindestwassertemperatur für die Kühlung beträgt **5 °C** (vorher 7 °C)

Physische Merkmale:

- Geändertes Außengehäuse (etwas größer, aber weniger tief)
- Wasserpumpe am Wasserrücklauf
- WILO-Pumpe durch SHINHOO-Pumpe ersetzt
- ALFA LAVAL Wärmetauscher ersetzt durch DANFOSS Wärmetauscher
- Geringeres Gewicht (im Durchschnitt 10 kg)

Software:

- Passwort für die Inbetriebnahme
- Kindersicherung

X3-Monoblock

6-8 kW (1ph)
10-12-14-16 kW (1ph/3ph)

Hauptmerkmale

Code	Modell	Heizung1			Stromversorgung
		Leistung (kW)	Leistungsaufnahme (kW)	COP, W/W	
398600069	AG4HP061PH	6.0	1.11	5.40	230 VAC, einphasig, 50 Hz
398600071	AG4HP081PH	8.2	1.54	5.32	
398600072	AG4HP101PH	10.2	2.02	5.05	
398600073	AG4HP121PH	12.0	2.43	4.94	
398600074	AG4HP141PH	14.2	2.99	4.75	
398600075	AG4HP161PH	15.7	3.45	4.55	
398600076	AG4HP103PH	10.2	2.06	4.95	400 VAC, dreiphasig, 50 Hz
398600077	AG4HP123PH	12.0	2.49	4.82	
398600078	AG4HP143PH	14.2	3.09	4.60	
398600079	AG4HP163PH	15.7	3.57	4.40	
398600079	AG4HP163PH	15.4	4.05	3.80	

[1] Die Kapazitäten und Leistungsaufnahmen basieren auf den folgenden Bedingungen:
Innenwassertemperatur 30 °C/35 °C, Außenlufttemperatur 7 °C DB/6 °C WB;

[2] Die Kapazitäten und Leistungsaufnahmen basieren auf den folgenden Bedingungen:
Innenwassertemperatur 23 °C/18 °C, Außenlufttemperatur 35 °C DB/24 °C WB

Betriebsbedingungen

Modus	Außentemperatur (°C)	Wassertemperatur (°C)
Heizung	-25 ~ 35	20 ~ 65
Kühlung	-15 ~ 48	5 ~ 25
Warmwasserbereitung DHW	-25 ~ 45	40 ~ 55 / 80

X3-Monoblock

6-8 kW (1ph)
10-12-14-16 kW (1ph/3ph)

Abmessungen 6 kW und Einbau

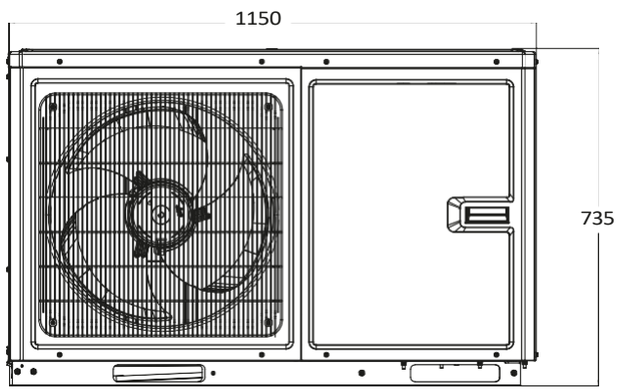

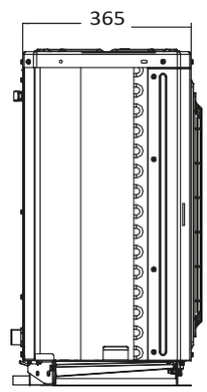

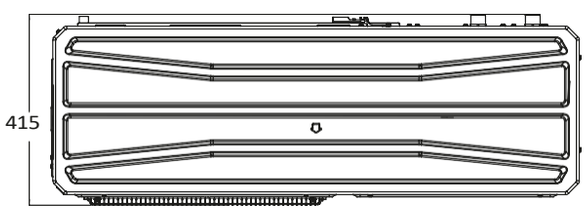

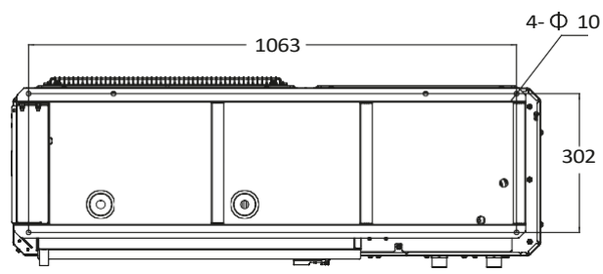

Platzbedarf für den Einbau

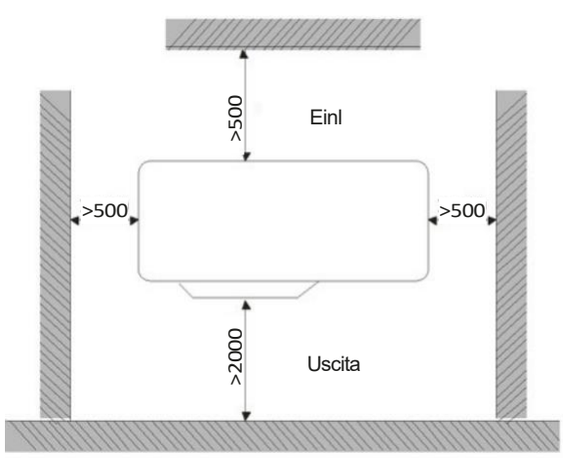

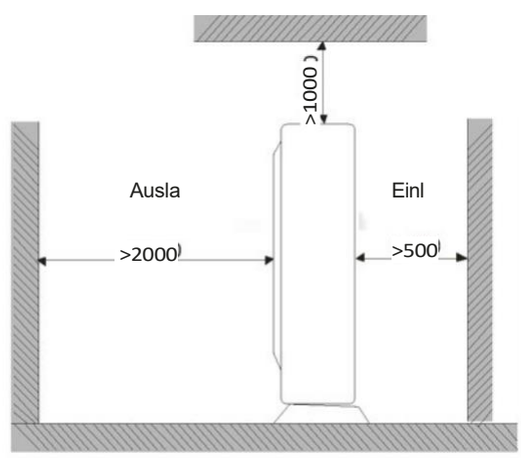

X3-Monoblock

6-8 kW (1ph)
10-12-14-16 kW (1ph/3ph)

Abmessungen 8-10-12-14-16 kW und Einbau

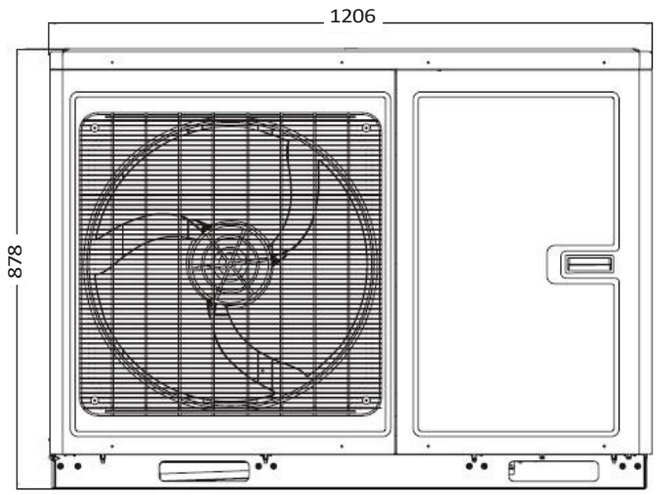

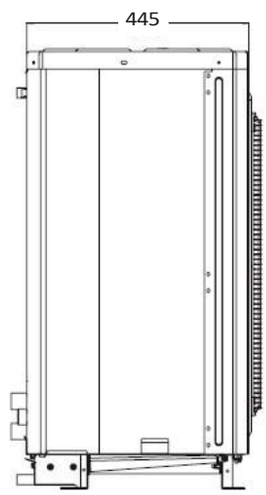

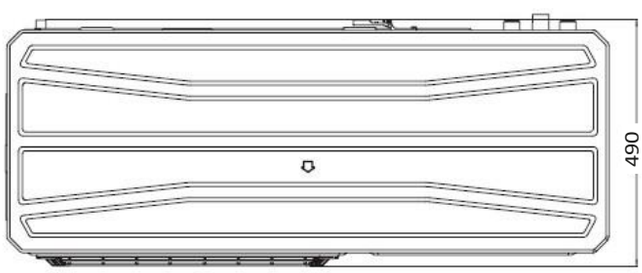

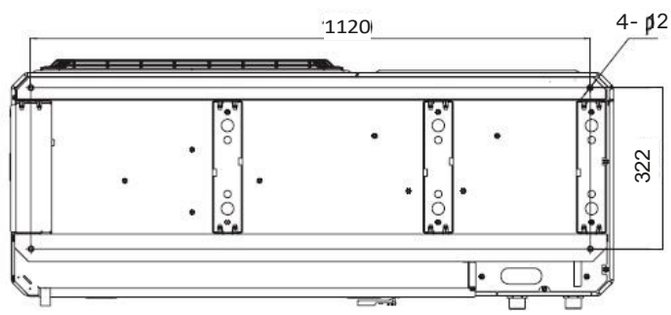

Platzbedarf für den Einbau

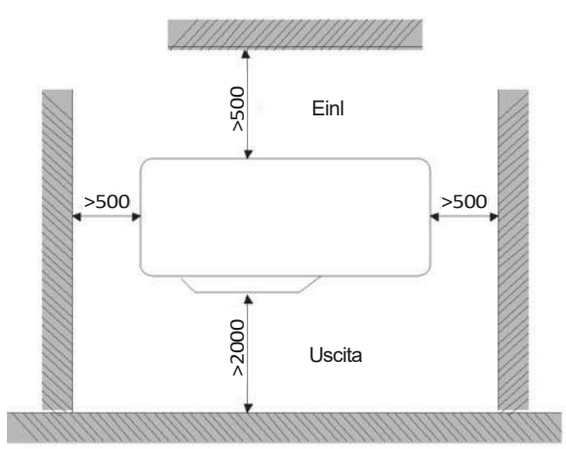

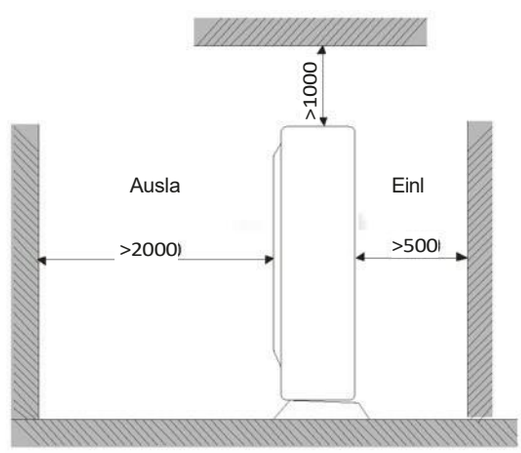

X3-Monoblock

6-8 kW (1ph)
10-12-14-16 kW (1ph/3ph)

MODELL				AG4HP061PH	
				200/300 Liter externer Tank mit Umschaltventil	
				Kühlung	Heizung
Leistung nach EN 14511	Luft +35 °C - Wasser 23/18 °C Luft +7 °C - Wasser 30/35 °C	Nennleistung	kW	6.50	6.00
		Elektrische Nennleistungsaufnahme	kWel	1.27	1.11
		EER/COP		5.10	5.40
	Luft +35 °C - Wasser 10/5 °C Luft +7 °C - Wasser 40/45 °C	Nennleistung	kW	5.70	6.80
		Elektrische Nennleistungsaufnahme	kWel	1.75	1.66
		EER/COP		3.25	4.10
Leistung nach Ecodesign (ERP) EN 14825	NIEDRIGE TEMPERATUR (35 °C) DURCHSCHNITTLICHES Klima	Auslegungswärmebelastung ($_{Pdesignh}$)	kW	6	
		Saisonale Energieeffizienz $_s$	%	199	
		Energie-Effizienzklasse		A+++	
	MITTLERE TEMPERATUR (55 °C) DURCHSCHNITTLICHES Klima	Auslegungswärmebelastung ($_{Pdesignh}$)	kW	5	
		Saisonale Energieeffizienz $_s$	%	135	
		Energie-Effizienzklasse		A++	
Produktion von Warmwasser für den Hausgebrauch	Mit 300-Liter-Tank und Umleitungsventil; MEDIUM-Klima	Lastprofil		XL	
		Energie-Effizienzklasse		A+	
		ERP-Effizienz	%	127	
Betriebsdaten der Einheit		Maximale Wassertemperatur im Vorlauf	°C	65	
		Außentemperaturbereich (Heizung)	°C	-25 / +35	
		Außentemperaturbereich (Kühlung)	°C	-15 / +48	
		Nominale Wasserdurchflussmenge	m3/h	a 35 °C	tbd
				a 45 °C	tbd
				a 55 °C	tbd
				a 7 °C	tbd
				a 18 °C	tbd
		Minimale effiziente Wassermenge des Systems	litri	tbd	
		Stromversorgung (Spannung/Phasen/Frequenz)	V/Ph/Hz	230/1/50	
		Maximaler Stromverbrauch	A	25	
		Schalldruckpegel (Kühlbetrieb)	dB(A)	56	
		Schalldruckpegel (Heizbetrieb)	dB(A)	58	
Bestandteile und Abmessungen		Ausdehnungsgefäß	litri	2	
		Maximale Förderhöhe der Umwälzpumpe	kPa	(siehe H/Q-Diagramme)	
		Hydraulische Anschlüsse	pollici	G1"	
		Sicherheitsventil	bar	3	
		Gewicht	kg	90	
		Abmessungen (H./B./T.)	mm	733/1150/372	
		Kompressor-Typ		Twin Rotary mit Dampfeinspritzung	
Kältemittel		Typ und GWP		R32/675 kg CO_2 eq.	
		Menge	kg	0.95	

Die in diesem Katalog beschriebenen Geräte enthalten fluorierte Treibhausgase vom Typ HFC R32.
Diese Produkte müssen gemäß den Verordnungen (EU) 303/2008 und 517/2014 von qualifiziertem Personal montiert werden.

Angaben gemäß der VERORDNUNG (EU) Nr. 811/2013 vom 18. Februar 2013 über die Energiekennzeichnung von Raumheizgeräten, Kombinationsheizgeräten, Verpackungen von Raumheizgeräten, Temperaturreglern und Solargeräten und Verpackungen von Kombinationsheizgeräten, Temperaturreglern und Solargeräten sowie der VERORDNUNG (EU) Nr. 813/2013 der KOMMISSION vom 2. August 2013 zur Durchführung der Richtlinie 2009/125/EG des Europäischen Parlaments und des Rates im Hinblick auf die Festlegung von Anforderungen an die umweltgerechte Gestaltung von Raumheizgeräten und Kombinationsheizgeräten.

X3-Monoblock

6-8 kW (1ph)
10-12-14-16 kW (1ph/3ph)

MODELL				AG4HP081PH	
				200/300 Liter externer Tank mit Umschaltventil	
				Kühlung	Heizung
Leistung nach EN 14511	Luft +35 °C - Wasser 23/18 °C Luft +7 °C - Wasser 30/35 °C	Nennleistung	kW	8.30	8.20
		Elektrische Nennleistungsaufnahme	kWel	1.56	1.54
		EER/COP		5.32	5.32
	Luft +35 °C - Wasser 10/5 °C Luft +7 °C - Wasser 40/45 °C	Nennkapazität	kW	7.40	8.30
		Elektrische Nennleistungsaufnahme	kWel	2.00	1.90
		EER/COP		3.70	4.36
Leistung nach Ecodesign (ERP) EN 14825	NIEDRIGE TEMPERATUR (35 °C) DURCHSCHNITTLICHES Klima	Auslegungswärmebelastung ($_{Pdesignh}$)	kW	8	
		Saisonale Energieeffizienz $_s$	%	187	
		Energie-Effizienzklasse		A+++	
	MITTLERE TEMPERATUR (55 °C) DURCHSCHNITTLICHES Klima	Auslegungswärmebelastung ($_{Pdesignh}$)	kW	9	
		Saisonale Energieeffizienz $_s$	%	146	
		Energie-Effizienzklasse		A++	
Produktion von Warmwasser für den Hausgebrauch	Mit 300-Liter-Tank und Umleitungsventil; MEDIUM-Klima	Lastprofil		XL	
		Energie-Effizienzklasse		A	
		ERP-Effizienz	%	123	
Betriebsdaten der Einheit		Maximale Wassertemperatur im Auslauf	°C	65	
		Außentemperaturbereich (Heizung)	°C	-25 / +35	
		Außentemperaturbereich (Kühlung)	°C	-15 / +48	
		Nominale Wasserdurchflussmenge	m3/h	a 35 °C	tbd
				a 45 °C	tbd
				a 55 °C	tbd
				a 7 °C	tbd
				a 18 °C	tbd
		Minimale effiziente Wassermenge des Systems	litri	tbd	
		Stromversorgung (Spannung/Phasen/Frequenz)	V/Ph/Hz	230/1/50	
		Maximaler Stromverbrauch	A	25	
		Schalldruckpegel (Kühlbetrieb)	dB(A)	60	
		Schalldruckpegel (Heizbetrieb)	dB(A)	62	
Bestandteile und Abmessungen		Ausdehnungsgefäß	litri	2	
		Maximale Förderhöhe der Umwälzpumpe	kPa	(siehe H/Q-Diagramme)	
		Hydraulische Anschlüsse	pollici	G1"	
		Sicherheitsventil	bar	3	
		Gewicht	kg	120	
		Abmessungen (H./B./T.)	mm	878/1206/445	
		Kompressor-Typ		Twin Rotary mit Dampfeinspritzung	
Kältemittel		Typ und GWP		R32/675 kg CO_2 eq.	
		Menge	kg	1.6	

Die in diesem Katalog beschriebenen Geräte enthalten fluorierte Treibhausgase vom Typ HFC R32.
Diese Produkte müssen gemäß den Verordnungen (EU) 303/2008 und 517/2014 von qualifiziertem Personal montiert werden.

Angaben gemäß der VERORDNUNG (EU) Nr. 811/2013 vom 18. Februar 2013 über die Energiekennzeichnung von Raumheizgeräten, Kombinationsheizgeräten, Verpackungen von Raumheizgeräten, Temperaturreglern und Solargeräten und Verpackungen von Kombinationsheizgeräten, Temperaturreglern und Solargeräten sowie der VERORDNUNG (EU) Nr. 813/2013 der KOMMISSION vom 2. August 2013 zur Durchführung der Richtlinie 2009/125/EG des Europäischen Parlaments und des Rates im Hinblick auf die Festlegung von Anforderungen an die umweltgerechte Gestaltung von Raumheizgeräten und Kombinationsheizgeräten.

X3-Monoblock

6-8 kW (1ph)
10-12-14-16 kW (1ph/3ph)

MODELL				AG4HP101PH	
				200/300 Liter externer Tank mit Umschaltventil	
				Kühlung	Heizung
Leistung nach EN 14511	Luft +35 °C - Wasser 23/18 °C Luft +7 °C - Wasser 30/35 °C	Nennleistung	kW	10.20	10.20
		Elektrische Nennleistungsaufnahme	kWel	2.00	2.02
		EER/COP		5.10	5.05
	Luft +35 °C - Wasser 10/5 °C Luft +7 °C - Wasser 40/45 °C	Nennleistung	kW	9.00	10.20
		Elektrische Nennleistungsaufnahme	kWel	2.65	2.5
		EER/COP		3.40	4.08
Leistung nach Ecodesign (ERP) EN 14825	NIEDRIGE TEMPERATUR (35 °C) DURCHSCHNITTLICHES Klima	Auslegungswärmebelastung ($_{Pdesignh}$)	kW	9	
		Saisonale Energieeffizienz $_s$	%	178	
		Energie-Effizienzklasse		A+++	
	MITTLERE TEMPERATUR (55 °C) DURCHSCHNITTLICHES Klima	Auslegungswärmebelastung ($_{Pdesignh}$)	kW	10	
		Saisonale Energieeffizienz $_s$	%	136	
		Energie-Effizienzklasse		A++	
Produktion von Warmwasser für den Hausgebrauch	Mit 300-Liter-Tank und Umleitungsventil; MEDIUM-Klima	Lastprofil		XL	
		Energie-Effizienzklasse		A	
		ERP-Effizienz	%	123	
Betriebsdaten der Einheit		Maximale Wassertemperatur im Auslauf	°C	65	
		Außentemperaturbereich (Heizung)	°C	-25 / +35	
		Außentemperaturbereich (Kühlung)	°C	-15 / +48	
		Nominale Wasserdurchflussmenge	m3/h	a 35 °C	tbd
				a 45 °C	tbd
				a 55 °C	tbd
				a 7 °C	tbd
				a 18 °C	tbd
		Minimale effiziente Wassermenge des Systems	litri	tbd	
		Stromversorgung (Spannung/Phasen/Frequenz)	V/Ph/Hz	230/1/50	
		Maximaler Stromverbrauch	A	25	
		Schalldruckpegel (Kühlbetrieb)	dB(A)	60	
		Schalldruckpegel (Heizbetrieb)	dB(A)	62	
Bestandteile und Abmessungen		Ausdehnungsgefäß	litri	2	
		Maximale Förderhöhe der Umwälzpumpe	kPa	(siehe H/Q-Diagramme)	
		Hydraulische Anschlüsse	pollici	G1"	
		Sicherheitsventil	bar	3	
		Gewicht	kg	120	
		Abmessungen (H./B./T.)	mm	878/1206/445	
		Kompressor-Typ		Twin Rotary mit Dampfeinspritzung	
Kältemittel		Typ und GWP		R32/675 kg CO_2 eq.	
		Menge	kg	1.6	

Die in diesem Katalog beschriebenen Geräte enthalten fluorierte Treibhausgase vom Typ HFC R32.
Diese Produkte müssen gemäß den Verordnungen (EU) 303/2008 und 517/2014 von qualifiziertem Personal montiert werden.

Angaben gemäß der VERORDNUNG (EU) Nr. 811/2013 vom 18. Februar 2013 über die Energiekennzeichnung von Raumheizgeräten, Kombinationsheizgeräten, Verpackungen von Raumheizgeräten, Temperaturreglern und Solargeräten und Verpackungen von Kombinationsheizgeräten, Temperaturreglern und Solargeräten sowie der VERORDNUNG (EU) Nr. 813/2013 der KOMMISSION vom 2. August 2013 zur Durchführung der Richtlinie 2009/125/EG des Europäischen Parlaments und des Rates im Hinblick auf die Festlegung von Anforderungen an die umweltgerechte Gestaltung von Raumheizgeräten und Kombinationsheizgeräten.

X3-Monoblock

6-8 kW (1ph)
10-12-14-16 kW (1ph/3ph)

MODELL				AG4HP103PH	
				200/300 Liter externer Tank mit Umschaltventil	
				Kühlung	Heizung
Leistung nach EN 14511	Luft +35 °C - Wasser 23/18 °C Luft +7 °C - Wasser 30/35 °C	Nennkapazität	kW	10.20	10.20
		Elektrische Nennleistungsaufnahme	kWel	2.13	2.06
		EER/COP		4.79	4.95
	Luft +35 °C - Wasser 10/5 °C Luft +7 °C - Wasser 40/45 °C	Nennkapazität	kW	9.10	10.20
		Elektrische Nennleistungsaufnahme	kWel	2.80	2.6
		EER/COP		3.25	3.92
Leistung nach Ecodesign (ERP) EN 14825	NIEDRIGE TEMPERATUR (35 °C) DURCHSCHNITTLICHES Klima	Auslegungswärmebelastung ($_{Pdesignh}$)	kW	9	
		Saisonale Energieeffizienz $_s$	%	190	
		Energie-Effizienzklasse		A+++	
	MITTLERE TEMPERATUR (55 °C) DURCHSCHNITTLICHES Klima	Auslegungswärmebelastung ($_{Pdesignh}$)	kW	10	
		Saisonale Energieeffizienz $_s$	%	141	
		Energie-Effizienzklasse		A++	
Produktion von Warmwasser für den Hausgebrauch	Mit 300-Liter-Tank und Umleitungsventil; MEDIUM-Klima	Lastprofil		XL	
		Energie-Effizienzklasse		A	
		ERP-Effizienz	%	123	
Betriebsdaten der Einheit		Maximale Wassertemperatur im Auslauf	°C	65	
		Außentemperaturbereich (Heizung)	°C	-25 / +35	
		Außentemperaturbereich (Kühlung)	°C	-15 / +48	
		Nominale Wasserdurchflussmenge	m3/h	a 35 °C	tbd
				a 45 °C	tbd
				a 55 °C	tbd
				a 7 °C	tbd
				a 18 °C	tbd
		Minimale effiziente Wassermenge des Systems	litri	tbd	
		Stromversorgung (Spannung/Phasen/Frequenz)	V/Ph/Hz	400/3/50	
		Maximaler Stromverbrauch	A	9	
		Schalldruckpegel (Kühlbetrieb)	dB(A)	57	
		Schalldruckpegel (Heizbetrieb)	dB(A)	60	
Bestandteile und Abmessungen		Ausdehnungsgefäß	litri	3	
		Maximale Förderhöhe der Umwälzpumpe	kPa	(siehe H/Q-Diagramme)	
		Hydraulische Anschlüsse	pollici	G1"	
		Sicherheitsventil	bar	3	
		Gewicht	kg	134	
		Abmessungen (H./B./T.)	mm	878/1206/445	
		Kompressor-Typ		Twin Rotary mit Dampfeinspritzung	
Kältemittel		Typ und GWP		R32/675 kg CO_2 eq.	
		Menge	kg	1.6	

Die in diesem Katalog beschriebenen Geräte enthalten fluorierte Treibhausgase vom Typ HFC R32.
Diese Produkte müssen gemäß den Verordnungen (EU) 303/2008 und 517/2014 von qualifiziertem Personal montiert werden.

Angaben gemäß der VERORDNUNG (EU) Nr. 811/2013 vom 18. Februar 2013 über die Energiekennzeichnung von Raumheizgeräten, Kombinationsheizgeräten, Verpackungen von Raumheizgeräten, Temperaturreglern und Solargeräten und Verpackungen von Kombinationsheizgeräten, Temperaturreglern und Solargeräten sowie der VERORDNUNG (EU) Nr. 813/2013 der KOMMISSION vom 2. August 2013 zur Durchführung der Richtlinie 2009/125/EG des Europäischen Parlaments und des Rates im Hinblick auf die Festlegung von Anforderungen an die umweltgerechte Gestaltung von Raumheizgeräten und Kombinationsheizgeräten.

X3-Monoblock

6-8 kW (1ph)
10-12-14-16 kW (1ph/3ph)

MODELL				AG4HP121PH	
				200/300 Liter externer Tank mit Umschaltventil	
				Kühlung	Heizung
Leistung nach EN 14511	Luft +35 °C - Wasser 23/18 °C Luft +7 °C - Wasser 30/35 °C	Nennkapazität	kW	12.00	12.00
		Elektrische Nennleistungsaufnahme	kWel	2.45	2.43
		EER/COP		4.90	4.94
	Luft +35 °C - Wasser 10/5 °C Luft +7 °C - Wasser 40/45 °C	Nennkapazität	kW	11.10	13.00
		Elektrische Nennleistungsaufnahme	kWel	3.58	3.45
		EER/COP		3.10	3.77
Leistung nach Ecodesign (ERP) EN 14825	NIEDRIGE TEMPERATUR (35 °C) DURCHSCHNITTLICHES Klima	Auslegungswärmebelastung ($_{Pdesignh}$)	kW	12	
		Saisonale Energieeffizienz $_s$	%	188	
		Energie-Effizienzklasse		A+++	
	MITTLERE TEMPERATUR (55 °C) DURCHSCHNITTLICHES Klima	Auslegungswärmebelastung ($_{Pdesignh}$)	kW	12	
		Saisonale Energieeffizienz $_s$	%	144	
		Energie-Effizienzklasse		A++	
Produktion von Warmwasser für den Hausgebrauch	Mit 300-Liter-Tank und Umleitungsventil; MEDIUM-Klima	Lastprofil		XL	
		Energie-Effizienzklasse		A	
		ERP-Effizienz	%	110	
Betriebsdaten der Einheit		Maximale Wassertemperatur im Auslauf	°C	65	
		Außentemperaturbereich (Heizung)	°C	-25 / +35	
		Außentemperaturbereich (Kühlung)	°C	-15 / +48	
		Nominale Wasserdurchflussmenge	m3/h	a 35 °C	tbd
				a 45 °C	tbd
				a 55 °C	tbd
				a 7 °C	tbd
				a 18 °C	tbd
		Minimale effiziente Wassermenge des Systems	litri	tbd	
		Stromversorgung (Spannung/Phasen/Frequenz)	V/Ph/Hz	230/1/50	
		Maximaler Stromverbrauch	A	29	
		Schalldruckpegel (Kühlbetrieb)	dB(A)	61	
		Schalldruckpegel (Heizbetrieb)	dB(A)	63	
Bestandteile und Abmessungen		Ausdehnungsgefäß	litri	3	
		Maximale Förderhöhe der Umwälzpumpe	kPa	(siehe H/Q-Diagramme)	
		Hydraulische Anschlüsse	pollici	G1"	
		Sicherheitsventil	bar	3	
		Gewicht	kg	138	
		Abmessungen (H./B./T.)	mm	878/1206/445	
		Kompressor-Typ		Twin Rotary mit Dampfeinspritzung	
Kältemittel		Typ und GWP		R32/675 kg CO_2 eq.	
		Menge	kg	2.2	

Die in diesem Katalog beschriebenen Geräte enthalten fluorierte Treibhausgase vom Typ HFC R32.
Diese Produkte müssen gemäß den Verordnungen (EU) 303/2008 und 517/2014 von qualifiziertem Personal montiert werden.

Angaben gemäß der VERORDNUNG (EU) Nr. 811/2013 vom 18. Februar 2013 über die Energiekennzeichnung von Raumheizgeräten, Kombinationsheizgeräten, Verpackungen von Raumheizgeräten, Temperaturreglern und Solargeräten und Verpackungen von Kombinationsheizgeräten, Temperaturreglern und Solargeräten sowie der VERORDNUNG (EU) Nr. 813/2013 der KOMMISSION vom 2. August 2013 zur Durchführung der Richtlinie 2009/125/EG des Europäischen Parlaments und des Rates im Hinblick auf die Festlegung von Anforderungen an die umweltgerechte Gestaltung von Raumheizgeräten und Kombinationsheizgeräten.

X3-Monoblock

6-8 kW (1ph)
10-12-14-16 kW (1ph/3ph)

MODELL				AG4HP123PH	
				200/300 Liter externer Tank mit Umschaltventil	
				Kühlung	Heizung
Leistung nach EN 14511	Luft +35 °C - Wasser 23/18 °C Luft +7 °C - Wasser 30/35 °C	Nennkapazität	kW	12.00	12.00
		Elektrische Nennleistungsaufnahme	kWel	2.61	2.49
		EER/COP		4.60	4.82
	Luft +35 °C - Wasser 10/5 °C Luft +7 °C - Wasser 40/45 °C	Nennkapazität	kW	11.10	13.00
		Elektrische Nennleistungsaufnahme	kWel	3.58	3.45
		EER/COP		3.10	3.77
Leistung nach Ecodesign (ERP) EN 14825	NIEDRIGE TEMPERATUR (35 °C) DURCHSCHNITTLICHES Klima	Auslegungswärmebelastung ($_{Pdesignh}$)	kW	12	
		Saisonale Energieeffizienz $_s$	%	180	
		Energie-Effizienzklasse		A+++	
	MITTLERE TEMPERATUR (55 °C) DURCHSCHNITTLICHES Klima	Auslegungswärmebelastung ($_{Pdesignh}$)	kW	12	
		Saisonale Energieeffizienz $_s$	%	137	
		Energie-Effizienzklasse		A++	
Produktion von Warmwasser für den Hausgebrauch	Mit 300-Liter-Tank und Umleitungsventil; MEDIUM-Klima	Lastprofil		XL	
		Energie-Effizienzklasse		A	
		ERP-Effizienz	%	110	
Betriebsdaten der Einheit		Maximale Wassertemperatur im Auslauf	°C	65	
		Außentemperaturbereich (Heizung)	°C	-25 / +35	
		Außentemperaturbereich (Kühlung)	°C	-15 / +48	
		Nominale Wasserdurchflussmenge	m3/h	a 35 °C	tbd
				a 45 °C	tbd
				a 55 °C	tbd
				a 7 °C	tbd
				a 18 °C	tbd
		Minimale effiziente Wassermenge des Systems	litri	tbd	
		Stromversorgung (Spannung/Phasen/Frequenz)	V/Ph/Hz	400/3/50	
		Maximaler Stromverbrauch	A	11,5	
		Schalldruckpegel (Kühlbetrieb)	dB(A)	61	
		Schalldruckpegel (Heizbetrieb)	dB(A)	63	
Bestandteile und Abmessungen		Ausdehnungsgefäß	litri	3	
		Maximale Förderhöhe der Umwälzpumpe	kPa	(siehe H/Q-Diagramme)	
		Hydraulische Anschlüsse	pollici	G1"	
		Sicherheitsventil	bar	3	
		Gewicht	kg	144	
		Abmessungen (H./B./T.)	mm	878/1206/445	
		Kompressor-Typ		Twin Rotary mit Dampfeinspritzung	
Kältemittel		Typ und GWP		R32/675 kg CO_2 eq.	
		Menge	kg	2.2	

Die in diesem Katalog beschriebenen Geräte enthalten fluorierte Treibhausgase vom Typ HFC R32.
Diese Produkte müssen gemäß den Verordnungen (EU) 303/2008 und 517/2014 von qualifiziertem Personal montiert werden.

Angaben gemäß der VERORDNUNG (EU) Nr. 811/2013 vom 18. Februar 2013 über die Energiekennzeichnung von Raumheizgeräten, Kombinationsheizgeräten, Verpackungen von Raumheizgeräten, Temperaturreglern und Solargeräten und Verpackungen von Kombinationsheizgeräten, Temperaturreglern und Solargeräten sowie der VERORDNUNG (EU) Nr. 813/2013 der KOMMISSION vom 2. August 2013 zur Durchführung der Richtlinie 2009/125/EG des Europäischen Parlaments und des Rates im Hinblick auf die Festlegung von Anforderungen an die umweltgerechte Gestaltung von Raumheizgeräten und Kombinationsheizgeräten.

X3-Monoblock

6-8 kW (1ph)
10-12-14-16 kW (1ph/3ph)

MODELL				AG4HP141PH	
				200/300 Liter externer Tank mit Umschaltventil	
				Kühlung	Heizung
Leistung nach EN 14511	Luft +35 °C - Wasser 23/18 °C Luft +7 °C - Wasser 30/35 °C	Nennkapazität	kW	13.7	14.2
		Elektrische Nennleistungsaufnahme	kWel	3.00	2.99
		EER/COP		4.57	4.75
	Luft +35 °C - Wasser 10/5 °C Luft +7 °C - Wasser 40/45 °C	Nennkapazität	kW	13.30	14.20
		Elektrische Nennleistungsaufnahme	kWel	4.75	3.84
		EER/COP		2.80	3.70
Leistung nach Ecodesign (ERP) EN 14825	NIEDRIGE TEMPERATUR (35 °C) DURCHSCHNITTLICHES Klima	Auslegungswärmebelastung ($_{Pdesignh}$)	kW	13	
		Saisonale Energieeffizienz $_s$	%	185	
		Energie-Effizienzklasse		A+++	
	MITTLERE TEMPERATUR (55 °C) DURCHSCHNITTLICHES Klima	Auslegungswärmebelastung ($_{Pdesignh}$)	kW	13	
		Saisonale Energieeffizienz $_s$	%	145	
		Energie-Effizienzklasse		A++	
Produktion von Warmwasser für den Hausgebrauch	Mit 300-Liter-Tank und Umleitungsventil; MEDIUM-Klima	Lastprofil		XL	
		Energie-Effizienzklasse		A	
		ERP-Effizienz	%	110	
Betriebsdaten der Einheit		Maximale Wassertemperatur im Auslauf	°C	65	
		Außentemperaturbereich (Heizung)	°C	-25 / +35	
		Außentemperaturbereich (Kühlung)	°C	-15 / +48	
		Nominale Wasserdurchflussmenge	m3/h	a 35 °C	tbd
				a 45 °C	tbd
				a 55 °C	tbd
				a 7 °C	tbd
				a 18 °C	tbd
		Minimale effiziente Wassermenge des Systems	litri	tbd	
		Stromversorgung (Spannung/Phasen/Frequenz)	V/Ph/Hz	230/1/50	
		Maximaler Stromverbrauch	A	30	
		Schalldruckpegel (Kühlbetrieb)	dB(A)	61	
		Schalldruckpegel (Heizbetrieb)	dB(A)	63	
Bestandteile und Abmessungen		Ausdehnungsgefäß	litri	3	
		Maximale Förderhöhe der Umwälzpumpe	kPa	(vedi grafici H/Q)	
		Hydraulische Anschlüsse	pollici	G1"	
		Sicherheitsventil	bar	3	
		Gewicht	kg	138	
		Abmessungen (H./B./T.)	mm	878/1206/445	
		Kompressor-Typ		Twin Rotary mit Wasserzufuhr	
Kältemittel		Typ und GWP		R32/675 kg CO_2 eq.	
		Menge	kg	2.2	

Die in diesem Katalog beschriebenen Geräte enthalten fluorierte Treibhausgase vom Typ HFC R32.
Diese Produkte müssen gemäß den Verordnungen (EU) 303/2008 und 517/2014 von qualifiziertem Personal montiert werden.

Angaben gemäß der VERORDNUNG (EU) Nr. 811/2013 vom 18. Februar 2013 über die Energiekennzeichnung von Raumheizgeräten, Kombinationsheizgeräten, Verpackungen von Raumheizgeräten, Temperaturreglern und Solargeräten und Verpackungen von Kombinationsheizgeräten, Temperaturreglern und Solargeräten sowie der VERORDNUNG (EU) Nr. 813/2013 der KOMMISSION vom 2. August 2013 zur Durchführung der Richtlinie 2009/125/EG des Europäischen Parlaments und des Rates im Hinblick auf die Festlegung von Anforderungen an die umweltgerechte Gestaltung von Raumheizgeräten und Kombinationsheizgeräten.

X3-Monoblock

6-8 kW (1ph)
10-12-14-16 kW (1ph/3ph)

MODELL				AG4HP143PH	
				200/300 Liter externer Tank mit Umschaltventil	
				Kühlung	Heizung
Leistung nach EN 14511	Luft +35 °C - Wasser 23/18 °C Luft +7 °C - Wasser 30/35 °C	Nennkapazität	kW	13.90	14.20
		Elektrische Nennleistungsaufnahme	kWel	3.32	3.09
		EER/COP		4.19	4.60
	Luft +35 °C - Wasser 10/5 °C Luft +7 °C - Wasser 40/45 °C	Nennkapazität	kW	13.30	14.20
		Elektrische Nennleistungsaufnahme	kWel	4.75	3.84
		EER/COP		2.80	3.70
Leistung nach Ecodesign (ERP) EN 14825	NIEDRIGE TEMPERATUR (35 °C) DURCHSCHNITTLICHES Klima	Auslegungswärmebelastung ($_{Pdesignh}$)	kW	13	
		Saisonale Energieeffizienz $_s$	%	179	
		Energie-Effizienzklasse		A+++	
	MITTLERE TEMPERATUR (55 °C) DURCHSCHNITTLICHES Klima	Auslegungswärmebelastung ($_{Pdesignh}$)	kW	13	
		Saisonale Energieeffizienz $_s$	%	138	
		Energie-Effizienzklasse		A++	
Produktion von Warmwasser für den Hausgebrauch	Mit 300-Liter-Tank und Umleitungsventil; MEDIUM-Klima	Lastprofil		XL	
		Energie-Effizienzklasse		A	
		ERP-Effizienz	%	110	
Betriebsdaten der Einheit		Maximale Wassertemperatur im Auslauf	°C	65	
		Außentemperaturbereich (Heizung)	°C	-25 / +35	
		Außentemperaturbereich (Kühlung)	°C	-15 / +48	
		Nominale Wasserdurchflussmenge	m3/h	a 35 °C	tbd
				a 45 °C	tbd
				a 55 °C	tbd
				a 7 °C	tbd
				a 18 °C	tbd
		Minimale effiziente Wassermenge des Systems	litri	tbd	
		Stromversorgung (Spannung/Phasen/Frequenz)	V/Ph/Hz	400/3/50	
		Maximaler Stromverbrauch	A	12	
		Schalldruckpegel (Kühlbetrieb)	dB(A)	61	
		Schalldruckpegel (Heizbetrieb)	dB(A)	63	
Bestandteile und Abmessungen		Ausdehnungsgefäß	litri	3	
		Maximale Förderhöhe der Umwälzpumpe	kPa	(siehe H/Q-Diagramme)	
		Hydraulische Anschlüsse	pollici	G1"	
		Sicherheitsventil	bar	3	
		Gewicht	kg	144	
		Abmessungen (H./B./T.)	mm	878/1206/445	
		Kompressor-Typ		Twin Rotary mit Dampfeinspritzung	
Kältemittel		Typ und GWP		R32/675 kg CO_2 eq.	
		Menge	kg	2.2	

Die in diesem Katalog beschriebenen Geräte enthalten fluorierte Treibhausgase vom Typ HFC R32.
Diese Produkte müssen gemäß den Verordnungen (EU) 303/2008 und 517/2014 von qualifiziertem Personal montiert werden.

Angaben gemäß der VERORDNUNG (EU) Nr. 811/2013 vom 18. Februar 2013 über die Energiekennzeichnung von Raumheizgeräten, Kombinationsheizgeräten, Verpackungen von Raumheizgeräten, Temperaturreglern und Solargeräten und Verpackungen von Kombinationsheizgeräten, Temperaturreglern und Solargeräten sowie der VERORDNUNG (EU) Nr. 813/2013 der KOMMISSION vom 2. August 2013 zur Durchführung der Richtlinie 2009/125/EG des Europäischen Parlaments und des Rates im Hinblick auf die Festlegung von Anforderungen an die umweltgerechte Gestaltung von Raumheizgeräten und Kombinationsheizgeräten.

X3-Monoblock

6-8 kW (1ph)
10-12-14-16 kW (1ph/3ph)

MODELL				AG4HP161PH	
				200/300 Liter externer Tank mit Umschaltventil	
				Kühlung	Heizung
Leistung nach EN 14511	Luft +35 °C - Wasser 23/18 °C Luft +7 °C - Wasser 30/35 °C	Nennkapazität	kW	15.50	15.70
		Elektrische Nennleistungsaufnahme	kWel	3.60	3.45
		EER/COP		4.31	4.55
	Luft +35 °C - Wasser 10/5 °C Luft +7 °C - Wasser 40/45 °C	Nennkapazität	kW	13.80	16.20
		Elektrische Nennleistungsaufnahme	kWel	5.09	4.49
		EER/COP		2.71	3.61
Leistung nach Ecodesign (ERP) EN 14825	NIEDRIGE TEMPERATUR (35 °C) DURCHSCHNITTLICHES Klima	Auslegungswärmebelastung ($_{Pdesignh}$)	kW	14	
		Saisonale Energieeffizienz $_s$	%	184	
		Energie-Effizienzklasse		A+++	
	MITTLERE TEMPERATUR (55 °C) DURCHSCHNITTLICHES Klima	Auslegungswärmebelastung ($_{Pdesignh}$)	kW	14	
		Saisonale Energieeffizienz $_s$	%	144	
		Energie-Effizienzklasse		A++	
Produktion von Warmwasser für den Hausgebrauch	Mit 300-Liter-Tank und Umleitungsventil; MEDIUM-Klima	Lastprofil		XL	
		Energie-Effizienzklasse		A	
		ERP-Effizienz	%	110	
Betriebsdaten der Einheit		Maximale Wassertemperatur im Auslauf	°C	65	
		Außentemperaturbereich (Heizung)	°C	-25 / +35	
		Außentemperaturbereich (Kühlung)	°C	-15 / +48	
		Nominale Wasserdurchflussmenge	m3/h	a 35 °C	tbd
				a 45 °C	tbd
				a 55 °C	tbd
				a 7 °C	tbd
				a 18 °C	tbd
		Minimale effiziente Wassermenge des Systems	litri	tbd	
		Stromversorgung (Spannung/Phasen/Frequenz)	V/Ph/Hz	230/1/50	
		Maximaler Stromverbrauch	A	30	
		Schalldruckpegel (Kühlbetrieb)	dB(A)	61	
		Schalldruckpegel (Heizbetrieb)	dB(A)	63	
Bestandteile und Abmessungen		Ausdehnungsgefäß	litri	3	
		Maximale Förderhöhe der Umwälzpumpe	kPa	(siehe H/Q-Diagramme)	
		Hydraulische Anschlüsse	pollici	G1"	
		Sicherheitsventil	bar	3	
		Gewicht	kg	138	
		Abmessungen (H./B./T.)	mm	878/1206/445	
		Kompressor-Typ		Twin Rotary mit Dampfeinspritzung	
Kältemittel		Typ und GWP		R32/675 kg CO_2 eq.	
		Menge	kg	2.2	

Die in diesem Katalog beschriebenen Geräte enthalten fluorierte Treibhausgase vom Typ HFC R32.
Diese Produkte müssen gemäß den Verordnungen (EU) 303/2008 und 517/2014 von qualifiziertem Personal montiert werden.

Angaben gemäß der VERORDNUNG (EU) Nr. 811/2013 vom 18. Februar 2013 über die Energiekennzeichnung von Raumheizgeräten, Kombinationsheizgeräten, Verpackungen von Raumheizgeräten, Temperaturreglern und Solargeräten und Verpackungen von Kombinationsheizgeräten, Temperaturreglern und Solargeräten sowie der VERORDNUNG (EU) Nr. 813/2013 der KOMMISSION vom 2. August 2013 zur Durchführung der Richtlinie 2009/125/EG des Europäischen Parlaments und des Rates im Hinblick auf die Festlegung von Anforderungen an die umweltgerechte Gestaltung von Raumheizgeräten und Kombinationsheizgeräten.

X3-Monoblock

6-8 kW (1ph)
10-12-14-16 kW (1ph/3ph)

MODELL				AG4HP163PH	
				200/300 Liter externer Tank mit Umschaltventil	
				Kühlung	Heizung
Leistung nach EN 14511	Luft +35 °C - Wasser 23/18 °C Luft +7 °C - Wasser 30/35 °C	Nennkapazität	kW	15.40	15.70
		Elektrische Nennleistungsaufnahme	kWel	4.05	3.57
		EER/COP		3.80	4.40
	Luft +35 °C - Wasser 10/5 °C Luft +7 °C - Wasser 40/45 °C	Nennkapazität	kW	13.80	16.20
		Elektrische Nennleistungsaufnahme	kWel	5.09	4.49
		EER/COP		2.71	3.61
Leistung nach Ecodesign (ERP) EN 14825	NIEDRIGE TEMPERATUR (35 °C) DURCHSCHNITTLICHES Klima	Auslegungswärmebelastung ($_{Pdesignh}$)	kW	13	
		Saisonale Energieeffizienz $_s$	%	179	
		Energie-Effizienzklasse		A+++	
	MITTLERE TEMPERATUR (55 °C) DURCHSCHNITTLICHES Klima	Auslegungswärmebelastung ($_{Pdesignh}$)	kW	14	
		Saisonale Energieeffizienz $_s$	%	138	
		Energie-Effizienzklasse		A++	
Produktion von Warmwasser für den Hausgebrauch	Mit 300-Liter-Tank und Umleitungsventil; MEDIUM-Klima	Lastprofil		XL	
		Energie-Effizienzklasse		A	
		ERP-Effizienz	%	110	
Betriebsdaten der Einheit		Maximale Wassertemperatur im Vorlauf	°C	65	
		Außentemperaturbereich (Heizung)	°C	-25 / +35	
		Außentemperaturbereich (Kühlung)	°C	-15 / +48	
		Nominale Wasserdurchflussmenge	m3/h	a 35 °C	tbd
				a 45 °C	tbd
				a 55 °C	tbd
				a 7 °C	tbd
				a 18 °C	tbd
		Minimale effiziente Wassermenge des Systems	litri	tbd	
		Stromversorgung (Spannung/Phasen/Frequenz)	V/Ph/Hz	400/3/50	
		Maximaler Stromverbrauch	A	12,5	
		Schalldruckpegel (Kühlbetrieb)	dB(A)	61	
		Schalldruckpegel (Heizbetrieb)	dB(A)	63	
Bestandteile und Abmessungen		Ausdehnungsgefäß	litri	3	
		Maximale Förderhöhe der Umwälzpumpe	kPa	(siehe H/Q-Diagramme)	
		Hydraulische Anschlüsse	pollici	G1"	
		Sicherheitsventil	bar	3	
		Gewicht	kg	144	
		Abmessungen (H./B./T.)	mm	878/1206/445	
		Kompressor-Typ		Twin Rotary mit Dampfeinspritzung	
Kältemittel		Typ und GWP		R32/675 kg CO_2 eq.	
		Menge	kg	2.2	

Die in diesem Katalog beschriebenen Geräte enthalten fluorierte Treibhausgase vom Typ HFC R32.
Diese Produkte müssen gemäß den Verordnungen (EU) 303/2008 und 517/2014 von qualifiziertem Personal montiert werden.

Angaben gemäß der VERORDNUNG (EU) Nr. 811/2013 vom 18. Februar 2013 über die Energiekennzeichnung von Raumheizgeräten, Kombinationsheizgeräten, Verpackungen von Raumheizgeräten, Temperaturreglern und Solargeräten und Verpackungen von Kombinationsheizgeräten, Temperaturreglern und Solargeräten sowie der VERORDNUNG (EU) Nr. 813/2013 der KOMMISSION vom 2. August 2013 zur Durchführung der Richtlinie 2009/125/EG des Europäischen Parlaments und des Rates im Hinblick auf die Festlegung von Anforderungen an die umweltgerechte Gestaltung von Raumheizgeräten und Kombinationsheizgeräten.